LUMINARIA PARED NAUTICA NEGRO/OP E26

ADE-018

18 Nov 2026

E26

Max 40°C
-10°C
40,000h
Exterior



NO INCLUYE LÁMPARA

CE RoHS

ESPECIFICACIONES	
	DECORATIVO
W	MÁX. 25W
	90-260V~50/60 Hz
	MÁX. 0.55A
360°	APERTURA: 260°
	E26/E27
	105x210x85 mm
Grs	550 gr.
	ALUMINIO + VIDRIO
	OPERACIÓN: -10 A 40°C
	EXTERIOR IP44

VIDA ÚTIL: 40,000

Su robusto diseño y protección contra agua permite usarlo en diversas aplicaciones al exterior, por ejemplo: jardines, terrazas, estacionamientos. Lámpara tipo náutica para muro o techo de aluminio en color negro, en cualquier espacio queda perfecta.

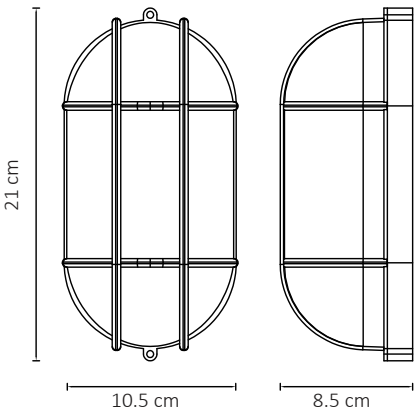

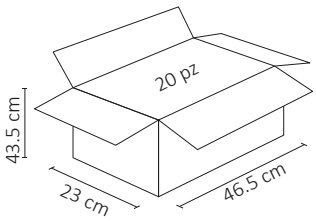

.ies

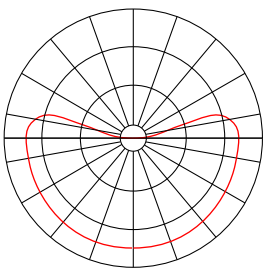



3 AÑOS GARANTÍA