LUMINARIA LED PARED CUBO 6W DOBLE DISPARO BF

ADE-020

18 Nov 2026

BF

Max 40°C
-10°C

40,000h

Exterior



CE RoHS

Su novedoso diseño, permite ajustar fácilmente el ángulo de apertura tanto hacia arriba como abajo, logrando así diferentes efectos sobre la pared. El ángulo se puede ajustar manual e independiente cada pestaña logrando hasta 92 grados de apertura por cada lado de la luminaria.

ESPECIFICACIONES

DECORATIVO	
POTENCIA: 6W	
90-260V~ 50/60 Hz	
0.06A	
360 LÚMENES	
APERTURA MÁX: 92° + 92°	
6500K BLANCO FRÍO	
IRC>80	
LED COB	
100x100x100mm	
PESO: 340 gr.	
ALUMINIO	
ATENUABLE: NO	
OPERACIÓN: -10 A 40°C	
EXTERIOR IP54	

VIDA ÚTIL: 40,000

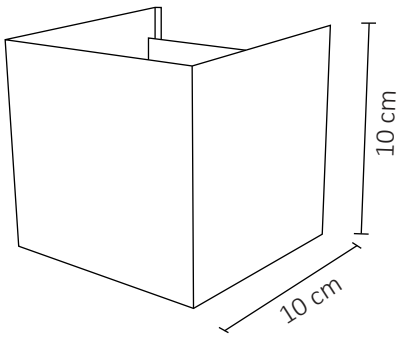

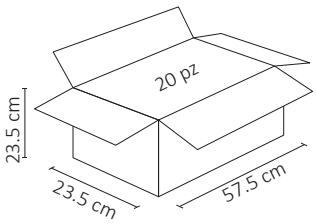

.ies

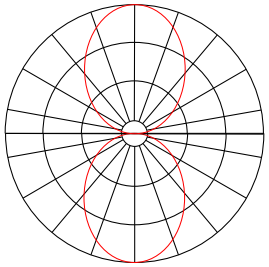



3 AÑOS GARANTÍA