LUMINARIA LED PARED 2W LECTURA USB BF

ADE-038

18 Nov 2026

BF

Max 40°C
-10°C
40,000h
Interior



Luminaria LED de lectura con brazo dirigible, ideal para recámaras, hoteles, estudios y áreas de descanso. Su luz focalizada brinda mayor comodidad sin iluminar toda la habitación. Incluye puertos USB-A y USB-C para cargar dispositivos móviles directamente desde la luminaria, combinando iluminación, practicidad y diseño moderno en un solo producto.

ESPECIFICACIONES

- DECORATIVO
- POTENCIA: 2W
- 90-260V~50/60Hz
- 90-260V~ 50/60Hz
- 146 LÚMENES
- APERTURA: 38°
- 6500K BLANCO FRÍO
- IRC - REND. COLOR > 80
- LED SMD
- 60x145x150mm
- PESO: 265gr.
- ALUMINIO + HIERRO
- ATENUABLE: NO
- OPERACIÓN: -10 A 40°C
- INTERIOR IP20

VIDA ÚTIL: 40,000

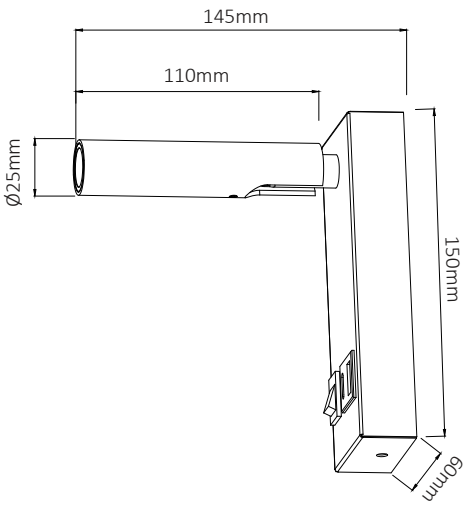

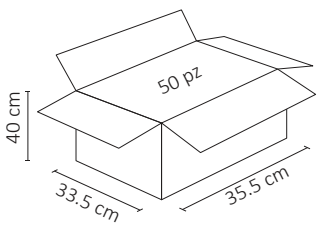

.ies

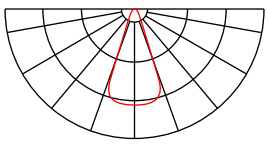



3 AÑOS GARANTÍA