LUMINARIA LED PARED CUBO DE LUZ BF

ADE-040

18 Nov 2026

BF

Max 40°C
-10°C

40,000h

Exterior



CE RoHS

Lámpara led de pared con diversas aplicaciones tanto para interior como exterior por su IP65, dando estilo y funcionalidad a todos tus espacios. Resalta tu hogar, ilumina caminos o pasillos y dale tranquilidad a tus terrazas con una iluminación adecuada.

ESPECIFICACIONES

- DECORATIVO
- POTENCIA: 8W
- 90-260V~50/60 Hz
- FP >0.5
- 600 LÚMENES
- APERTURA: 162°
- 6500K BLANCO FRÍO
- IRC - REND. COLOR > 80
- LED SMD
- 120x120x92mm
- PESO: 375gr.
- ALUMINIO + PC
- ATENUABLE: NO
- OPERACIÓN: -10 A 40°C
- EXTERIOR IP65

VIDA ÚTIL: 40,000

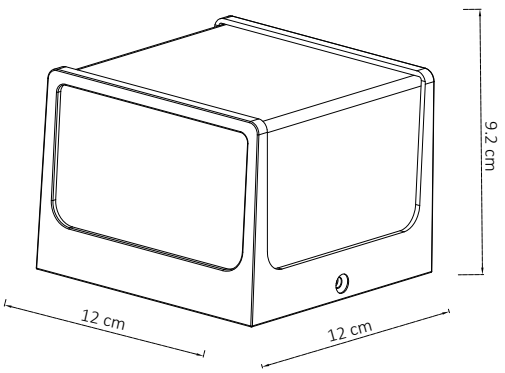

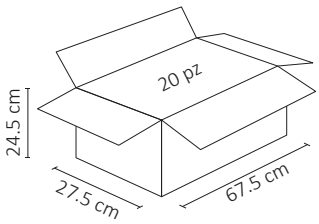

.ies

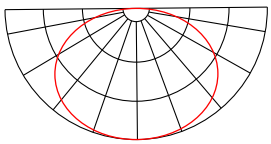

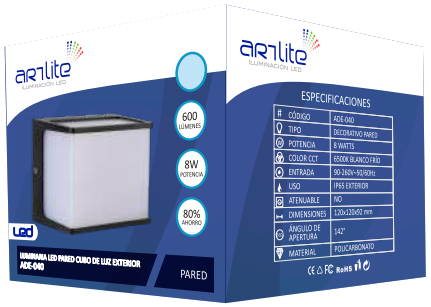

3 AÑOS GARANTÍA