ARO DIRIGIBLE EMPOTRABLE BLANCO BASE GU10

ADE-113

18 Nov 2026

GU10

8 cm DIÁMETRO EMPOTRAMIENTO

Max 40°C
-10°C

40,000h

Interior



NO INCLUYE LÁMPARA

CE RoHS

El complemento decorativo circular dirigible para lámpara GU10.
En color blanco diseñado para dar un terminado sencillo y elegante.
Ideal para aplicaciones en hoteles, hogar, oficinas, supermercado, lugares de recreación, etc..

ESPECIFICACIONES

	DECORATIVO
W	MÁX. 40W
	90-260V~50/60Hz
	Emp. D.80 mm
	D. 92 x 43 mm
Grs	PESO: 100 gr.
	ALUMINIO + METAL
	BASE GU10
	OPERACIÓN: -10 A 40°C
	INTERIOR IP20

VIDA ÚTIL: 40,000



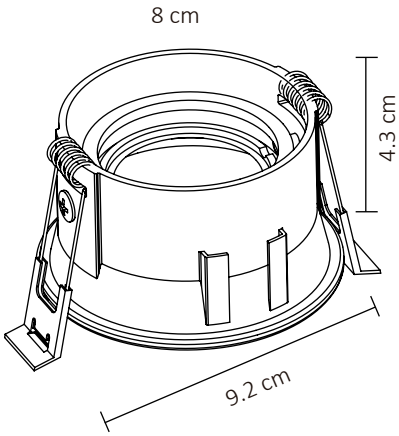

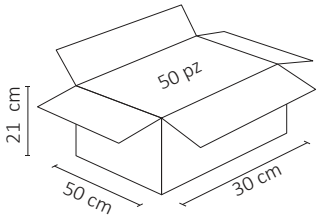



Se vende por separado

3 AÑOS GARANTÍA