EMPOTRABLE PISO LED LATERAL BLANCO CÁLIDO

ADE-206

18 Nov 2026

BC

4.3 cm DIÁMETRO EMPOTRAMIENTO

Max 40°C
-10°C

40,000h

Exterior



CE RoHS

Empotrable a piso con LED integrado para luz de cortesía.
Aplicaciones en exterior e interior como: escaleras, andadores, jardín, banquetas, etcétera.

ESPECIFICACIONES

	DECORATIVO JARDÍN
W	POTENCIA: 1W
	90-260V~50/60Hz
	F.P. >0.5
	27 LÚMENES
360°	APERTURA: 90° + 90°
	3000K BLANCO CÁLIDO
	IRC>80
	LED DOB
	D. 60 x 54mm/ Emp. 43mm
Grs	PESO: 90gr.
	ALUMINIO + PC
	ATENUABLE: NO
	OPERACIÓN: -10 A 40°C
	EXTERIOR IP67

VIDA ÚTIL: 40,000

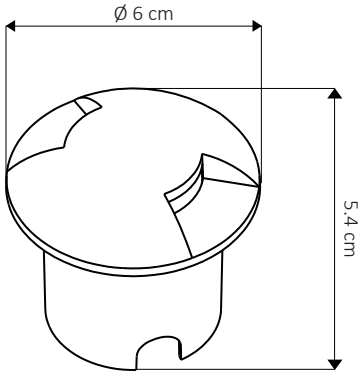

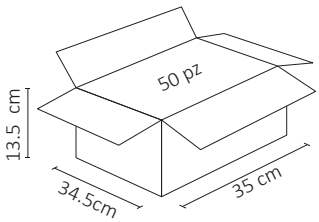

.ies

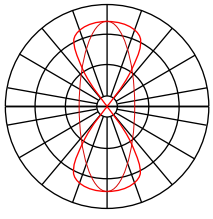



3 AÑOS GARANTÍA