EMPOTRABLE PISO LED 12W INTEGRADO

ADE-207

18 Nov 2026

BF

14 cm DIÁMETRO EMPOTRAMIENTO

Max 40°C
-10°C

40,000h

Exterior



CE RoHS

Empotrable a piso con LED y óptica integrada.
Aplicaciones para iluminar en interior y exterior como: fachadas. muros, arboles, columnas, hoteles, supermercados, espacios de recreación, etc.

ESPECIFICACIONES

	DECORATIVO
W	POTENCIA: 12 W
	90-260V~50/60Hz
	F.P. >0.5
	1000 LÚMENES
360°	APERTURA: 34°
	6500K BLANCO FRÍO
	IRC>80
	12 pzs LED SMD
	D. 160x89mm/ Emp.140mm
Grs	PESO: 830gr.
	ACER INOX + PP
	ATENUABLE: NO
	OPERACIÓN: -10 A 40°C
	EXTERIOR IP67

VIDA ÚTIL: 40,000

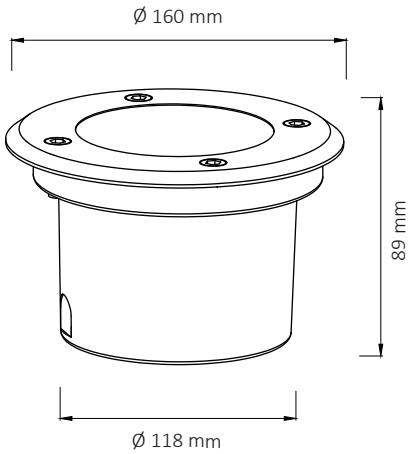

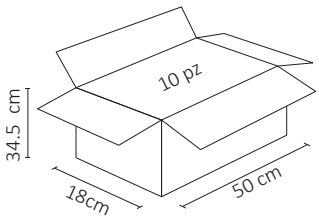



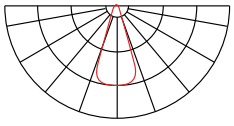



3 AÑOS GARANTÍA