EMPOTRABLE PISO LED 12W INTEGRADO

ADE-208

18 Nov 2026

BC

14 cm DIÁMETRO EMPOTRAMIENTO

Max 40°C
-10°C

40,000h

Exterior



CE RoHS

Empotrable a piso con LED y óptica integrada.
Aplicaciones para iluminar en interior y exterior como: fachadas. muros, arboles, columnas, hoteles, supermercados, espacios de recreación, etc.

ESPECIFICACIONES

- DECORATIVO
- POTENCIA: 12W
- 90-260V~50/60Hz
- F.P. > 0.5
- 950 LÚMENES
- APERTURA: 34°
- 3000K BLANCO CÁLIDO
- IRC>80
- 12 pzs LED SMD
- D. 160x89mm/ Emp.140mm
- PESO: 830gr.
- ACER INOX + PP
- ATENUABLE: NO
- OPERACIÓN: -10 A 40°C
- EXTERIOR IP67

VIDA ÚTIL: 40,000

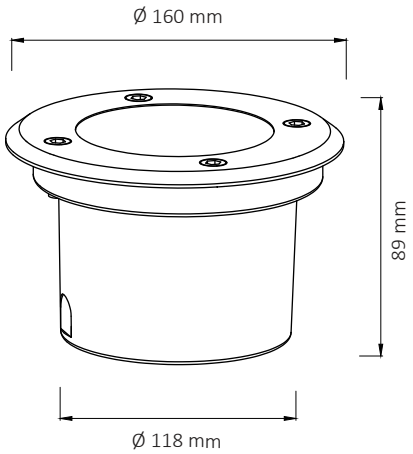

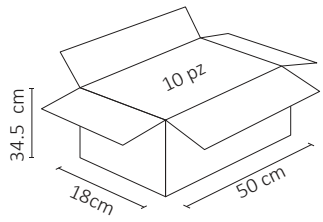

.ies

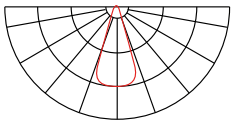



3 AÑOS GARANTÍA