# EMPOTRABLE PISO LED5W INTEGRADO BLANCO FRÍO

## ADE-209

18 Nov 2026

BF

7.3 cm DIÁMETRO EMPOTRAMIENTO

Max 40°C
-10°C

40,000h

Exterior



## ESPECIFICACIONES

- DECORATIVO
- POTENCIA: 5W
- 90-260V~50/60Hz
- F.P.>0.5
- 260 LÚMENES
- APERTURA: 30°
- 6500K BLANCO FRÍO
- IRC>80
- 5pzs LED SMD
- D. 80x74mm/ Emp.73mm
- PESO: 250gr.
- ACERO INOX. + POLIPROPILENO
- ATENUABLE: NO
- OPERACIÓN: -10 A 40°C
- EXTERIOR IP67

VIDA ÚTIL: 40,000

Luminaria de piso ideal para exteriores con una forma moderna para darle un mejor aspecto a tu jardín tanto de día como de noche. Se puede montar directamente en piso o montarlo en un housing. Aplicaciones para iluminar en interior y exterior como: hoteles, muelles, hogares cerca de playa, fachadas. muros, arboles, columnas, etc

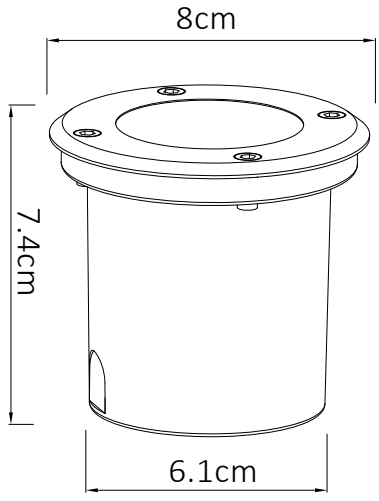


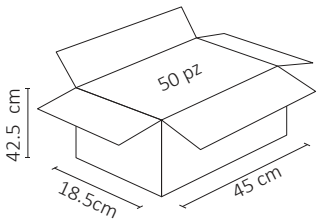





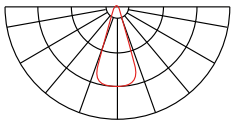




3 AÑOS GARANTÍA