EMPOTRABLE PISO EXTERIOR NEGRO GU10

ADE-211

18 Nov 2026

GU10

9.5 cm DIÁMETRO EMPOTRAMIENTO

Max 40°C -10°C

40,000h

Exterior



NO INCLUYE LÁMPARA

CE RoHS

Luminaria de piso con protección para exterior, base para lámpara GU10. Ideal para iluminar jardines, senderos, caminos o resaltar paredes iluminando desde el piso.

ESPECIFICACIONES

DECORATIVO
MÁX. 40W
90-260V~ 50/60Hz
APERTURA MÁX: 60°
BASE 1 x GU10
D.110 x 92mm
PESO: 390gr.
ACERO INOX. + PP + VIDRIO
Emp. 95mm
OPERACIÓN: -10 A 40°C
EXTERIOR IP67

VIDA ÚTIL: 40,000 h



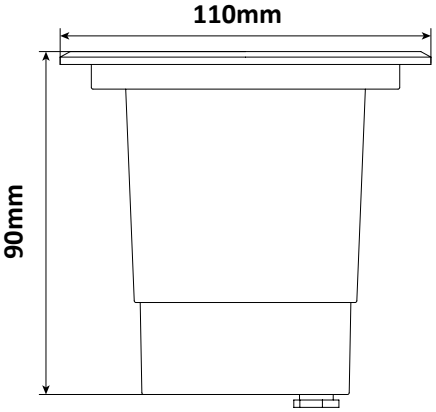

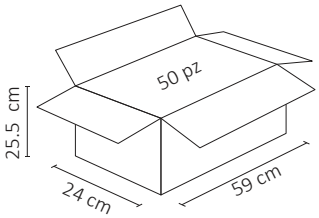



Se vende por separado

3 AÑOS GARANTÍA