LUMINARIA PARA JARDÍN CON BASE GU10

ADE-301

18 Nov 2026

NA

Max 40°C
-10°C

40,000h

Exterior



NO INCLUYE LÁMPARA

CE RoHS

ESPECIFICACIONES

	DECORATIVO
W	MÁX. 40W
	90-260V~50/60Hz
360°	APERTURA: MÁX. 60°
	BASE GU10
	100x92x120mm
Grs	PESO: 266gr.
	ALUMINIO + VIDRIO
	ATENUABLE: NO
	OPERACIÓN: -10 A 40°C
	EXTERIOR IP65

VIDA ÚTIL: 40,000

Luminaria de jardin Base GU10 con base para sobreponer en piso. Aplicaciones para iluminar en interior y exterior como: jardines, entradas, arboles, hoteles, espacios de recreación, etc.



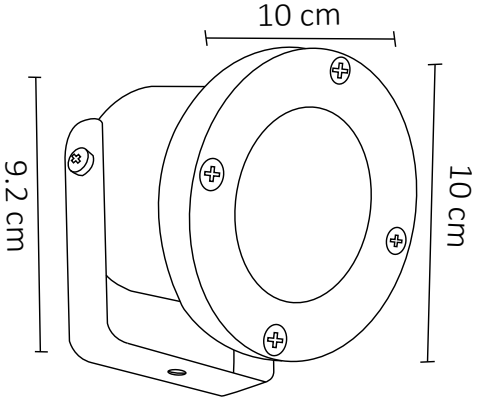

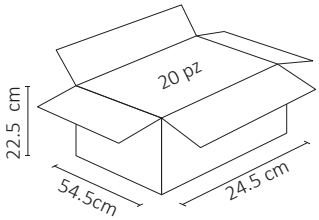



Se vende por separado

3 AÑOS GARANTÍA