LUMINARIA PARA JARDÍN DE ESTACA CON BASE GU10

ADE-302

18 Nov 2026

NA

Max 40°C
-10°C

40,000h

Exterior



NO INCLUYE LÁMPARA

CE RoHS

Luminaria para jardín, basta con colocar un spot GU10 (Lámpara se vende por separado), introducir la estaca en terreno adecuado, y estará lista para conectarse a la corriente eléctrica. La estaca se puede desmontar para sobreponer en piso. Ideal para iluminaro jardines, áreas exteriores, árboles, puntos focales, etc.

ESPECIFICACIONES

	DECORATIVO
W	MÁX. 40W
	90-260V~50/60Hz
	BASE GU10
	99x260x124mm
Grs	PESO: 310gr.
	ALUMINIO+VIDRIO
	ATENUABLE: NO
	OPERACIÓN: -10 A 40°C
	EXTERIOR IP65

VIDA ÚTIL: 40,000



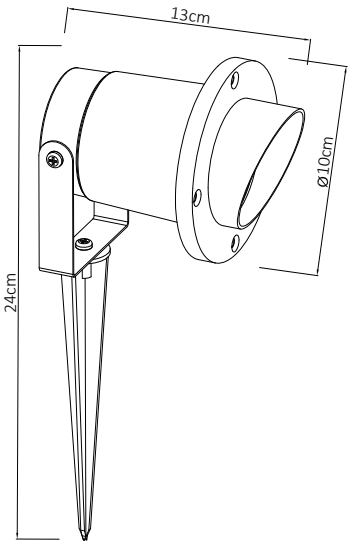

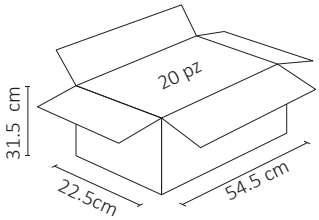



Se vende por separado

3 AÑOS GARANTÍA