LUMINARIA LED MINI POSTE 10W CCT

ADE-303

18 Nov 2026

CCT

Max 40°C
-10°C

40,000h

Exterior



Incluye interruptor ***CCT*** *manual*

CE RoHS

ESPECIFICACIONES

	DECORATIVO
W	POTENCIA: 10W
	90-260V~50/60Hz
	FP >0.9
	900 LÚMENES
360°	APERTURA: 120°
	6500K BF/4000K BN/3000K BC
	IRC >80
	LED SMD
	160x800x120mm
Grs	PESO: 1.2kg.
	ALUMINIO + PC
	ATENUABLE: NO
	OPERACIÓN: -10°C A 40°C
	EXTERIOR IP54

VIDA ÚTIL: 40,000

Luminario tipo mini poste para exterior o interior. Su diseño permite iluminar los caminos sin afectar la vista de las personas que pasen. Con una gran potencia y apertura que ayuda a iluminar una mayor área. Aplicaciones como: andadores, escaleras, jardines, terrazas, etc.

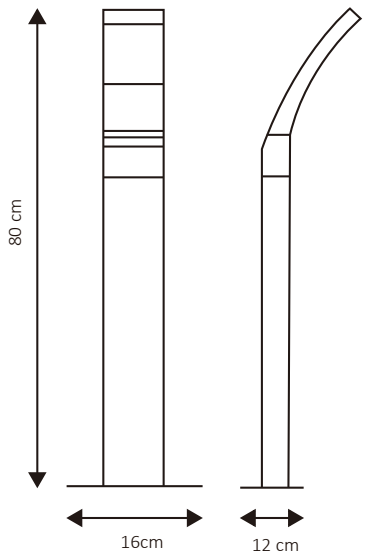

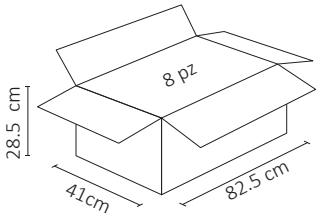

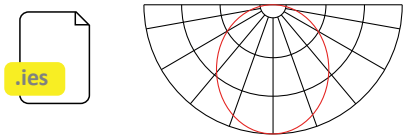



3 AÑOS GARANTÍA