LUMINARIA 12W PARA JARDÍN DE ESTACA BLANCO FRÍO

ADE-305

18 Nov 2026

BF

Max 40°C
-10°C

40,000h

Exterior



CE RoHS

Su diseño robusto y selección de materiales permite su uso en exteriores, haciéndolo perfecto para iluminación en jardines, paisajismo, fechas, entradas, etc. Solo desenrosca la base para fijar en suelo o suferficies rígidas si así lo requieres.

ESPECIFICACIONES

	DECORATIVO
W	POTENCIA: 12W
	90-260V~50/60Hz
	FP >0.5
	1,000 LÚMENES
360°	APERTURA: 52°
	6500K BLANCO FRÍO
	IRC >80
	LED COB
	95x265x87mm
Grs	PESO: 312gr.
	ALUMINIO + VIDRIO
	ATENUABLE: NO
	OPERACIÓN: -10°C A 40°C
	EXTERIOR EXTERIOR

VIDA ÚTIL: 40,000

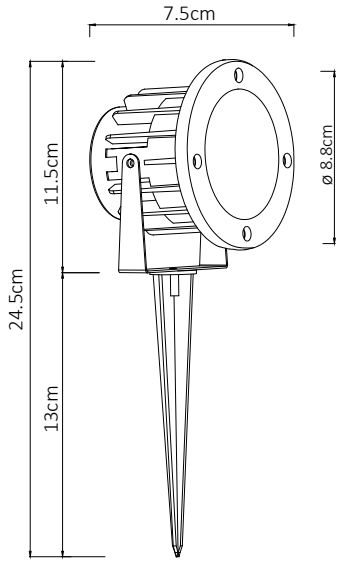

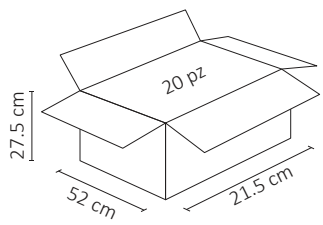

.ies

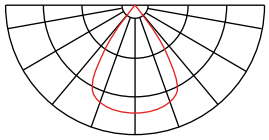



3 AÑOS GARANTÍA