LUMINARIA JARDÍN ESTACA BASE GU10

ADE-311

18 Nov 2026

NA

Max 40°C
-10°C
40,000h
Exterior



NO INCLUYE LÁMPARA

CE RoHS

ESPECIFICACIONES

	DECORATIVO
W	MÁX. 40W
	90-260V~50/60Hz
	BASE GU10
	75x166x245mm
Grs	PESO: 289gr.
	ALUMINIO + VIDRIO
	ATENUABLE: NO
	OPERACIÓN: -10 A 40°C
	EXTERIOR IP65

VIDA ÚTIL: 40,000



Luminaria para jardín, basta con colocar un spot GU10 (se vende por separado), introducir la estaca en terreno adecuado, y estará lista para conectarse a la corriente eléctrica. Ideal para iluminar jardines, áreas exteriores, árboles, puntos focales, etc.

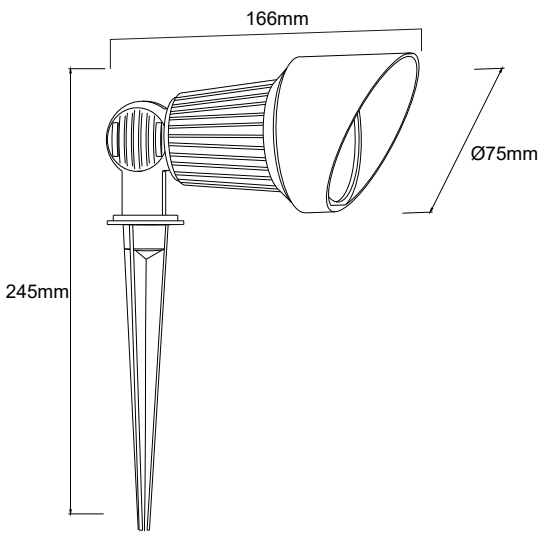

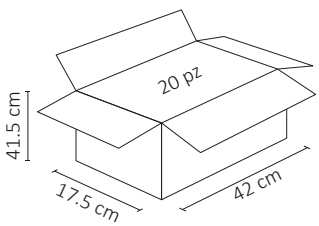



Se vende por separado

3 AÑOS GARANTÍA