DECORATIVO COLGANTE CILÍNDRICO BLANCO MÁX. 40W

ar7lite ILUMINACIÓN LED

ADE-607

18 Nov 2026

NA

Max 40°C
-10°C

40,000h

Interior



120 cm
LARGO DEL CABLE

NO INCLUYE LÁMPARA

CE RoHS

Este producto permite acentuar puntualmente objetos y/o espacios desde el techo, con una extensión máxima de 120 cm para mayor alcance.

ESPECIFICACIONES

	DECORATIVO
W	MÁX. 40W
	90-260V~50/60 Hz
360°	APERTURA MÁX. : 60°
	BASE GU10
	D. 170x55mm
Grs	PESO: 245gr.
	ALUMINIO
	ATENUABLE: NO
	OPERACIÓN: -10 A 40°C
	IP20 INTERIOR

VIDA ÚTIL: 40,000



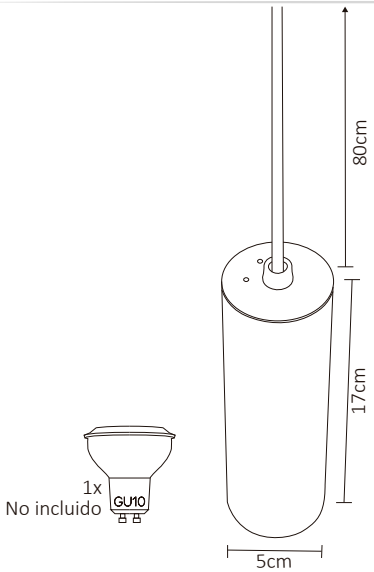

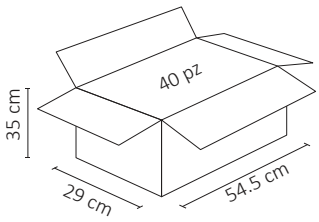



Se vende por separado

3 AÑOS GARANTÍA