LUMINARIA LED LINEAL COLGANTE 40W BLANCO FRÍO

ADE-609

18 Nov 2026

BF

Max 40°C
-10°C

40,000h

Interior



1mt
LARGO DEL CABLE

CE RoHS

Colgante decoratvo lineal ideal para interiores como cocina, despachos, oficina, doble altura, etc. Medida de cable 100cm.

ESPECIFICACIONES

	DECORATIVO
W	40W
	90-260V~50/60 Hz
	FP >0.9
	4,000 LÚMENES
360°	APERTURA: 120°
	6500K BLANCO FRÍO
	IRC >80
	SMD
	1200x35x55mm
Grs	PESO: 1.04kg.
	ALUMINIO + PC
	ATENUABLE: NO
	OPERACIÓN: -10°C A 40°C
	IP20 INTERIOR

VIDA ÚTIL: 40,000

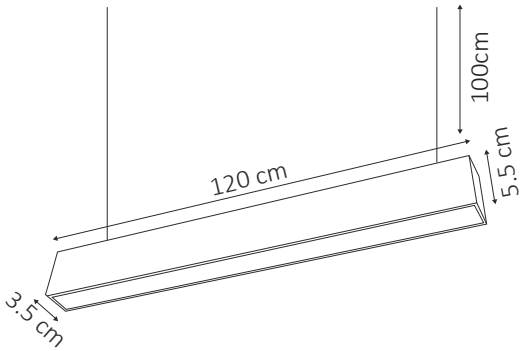

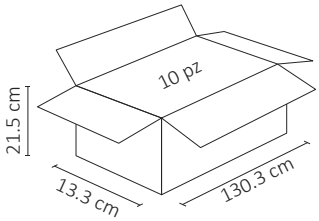

.ies

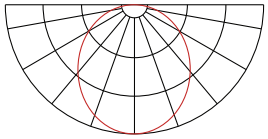



3 AÑOS GARANTÍA