LUMINARIA SOBREPONER TECHO CILÍNDRICO DIRIGIBLE BLANCO MÁX. 50W

ADE-701

18 Nov 2026

NA

Max 40°C
-10°C

40,000h

Interior



NO INCLUYE LÁMPARA

Este luminario es perfecto para sobreponer en superficies preferentemente en techos. Lámpara isntalada puede ser dirigida. (Lámpara se vende por separado).

ESPECIFICACIONES

	DECORATIVO
W	MÁX. 40W
	90-260V~50/60 Hz
360°	APERTURA MÁX. : 90°
	BASE GU10
	D. 80x84mm
Grs	PESO: 160gr.
	ALUMINIO
	ATENUABLE: NO
	OPERACIÓN: -10 A 40°C
	IP20 INTERIOR

VIDA ÚTIL: 40,000



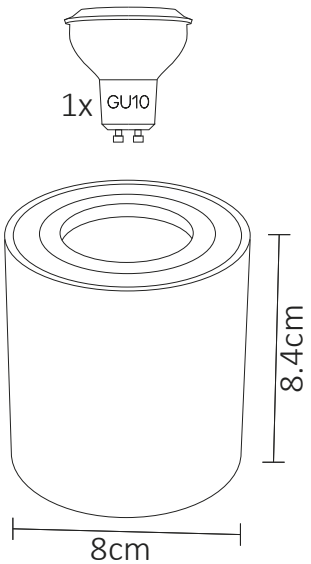

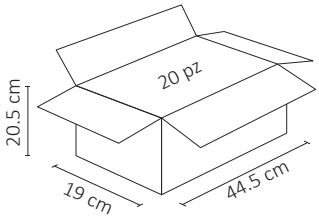



Se vende por separado

3 AÑOS GARANTÍA