LUMINARIA LINEAL EMPOTRABLE NEGRO CON OPTICA 10W BLANCO FRÍO

ar7lite ILUMINACIÓN LED

ADE-706

18 Nov 2026

BF

14.8x3.8 cm ÁREA EMPOTRAMIENTO

Max 40°C -10°C

40,000h

Interior



CON ÓPTICA

CE RoHS

Luminaria LED empotrable lineal. Ilumina espacios de trabajo, estudio y áreas de cocina con un diseño moderno y minimalista. Requiere un espacio para empotrarse de 145x36mm.

ESPECIFICACIONES

DECORATIVO	
W	10W
90-260V~50/60 Hz	
FP >0.5	
650 LÚMENES	
360°	APERTURA: 26°
6500K BLANCO FRÍO	
IRC >80	
5 PZS SMD	
148x45x35mm	
Grs	PESO: 195gr.
ALUMINIO	
ATENUABLE: NO	
OPERACIÓN: -10°C A 40°C	
IP20 INTERIOR	
EMP: 148x35mm	

VIDA ÚTIL: 40,000

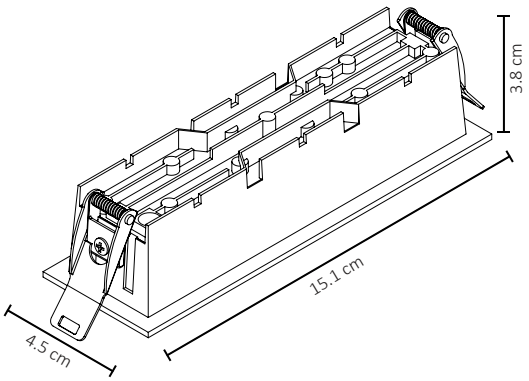

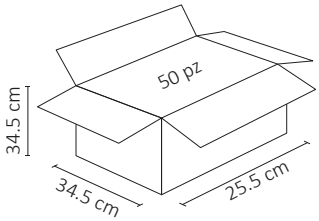



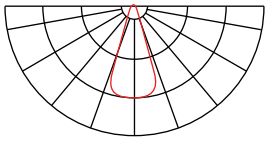



3 AÑOS GARANTÍA