LUMINARIA LINEAL EMPOTRABLE NEGRO CON OPTICA 10W BLANCO CÁLIDO

ADE-707

18 Nov 2026

BC

14.8x3.8 cm ÁREA EMPOTRAMIENTO

Max 40°C -10°C

40,000h

Interior



CON ÓPTICA

Luminaria LED empotrable lineal. Ilumina espacios de trabajo, estudio y áreas de cocina con un diseño moderno y minimalista. Requiere un espacio para empotrarse de 145x36mm.

ESPECIFICACIONES

	DECORATIVO
W	10W
	90-260V~50/60 Hz
	FP >0.5
	600 LÚMENES
360°	APERTURA: 26°
	3000K BLANCO FRÍO
	IRC >80
	5 PZS SMD
	148x45x35mm
Grs	PESO: 195gr.
	ALUMINIO
	ATENUABLE: NO
	OPERACIÓN: -10°C A 40°C
	IP20 INTERIOR
	EMP: 148x35mm

VIDA ÚTIL: 40,000

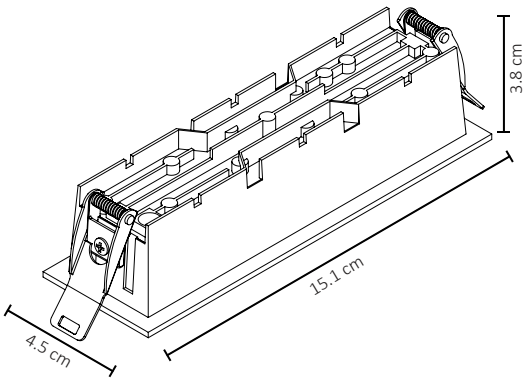

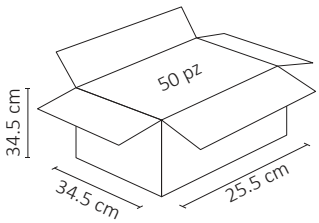



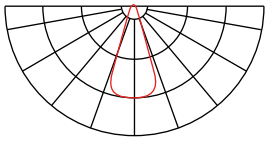



3 AÑOS GARANTÍA