LUMINARIA LED PARED 12W BARRA SLIM BC

ADE-035

18 Nov 2026

BC

Max 40°C
-10°C

40,000h

Interior



Diseño sencillo para colocar en pared, fuerte y duradero. Por su switch CCT puedes elegir la temperatura de la luz entre 6500K Blanco Frío y 3000K Blanco Cálido. Estílo moderno adecuado para decorar con luz cualquier espacio, este novedoso diseño futurista es una elegante actualización de las casas tradicionales y modernas, una obra de arte incluso sin ser encendida. Adecuada para decorar paredes con baño de luz.

ESPECIFICACIONES

	DECORATIVO
W	PÓTENCIA: 12W
	90-260V~50/60Hz
	FP >0.5
	750 LÚMENES
360°	APERTURA: 90°
	3000K BLANCO CÁLIDO
	IRC - REND. COLOR > 80
	LED SMD
	61x604x104mm
Grs	PESO: 255gr.
	ALUMINIO + PC
	ATENUABLE: NO
	OPERACIÓN: -10 A 40°C
	INTERIOR IP20

VIDA ÚTIL: 40,000

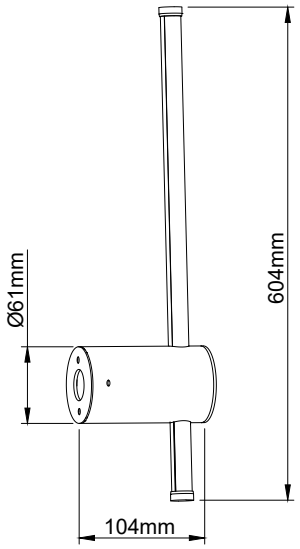

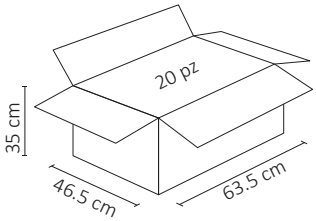

.ies

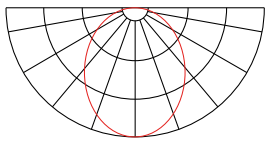



3 AÑOS GARANTÍA