WINLED
Más que Iluminación

TIRA 150 LEDS 5050 RGB MULTICOLOR

WTI-002

18 Nov 2026

RGB

12 VOLTS | Max 40°C -10°C | 30,000h | Exterior



WAC-001



Requiere un dimmer compatible de corriente directa para atenuar las tiras (se vende por separado.)

CE RoHS

Su aplicación permite recrear iluminación indirecta para diferentes espacios. La protección IP65 es resistente al polvo y agua, perfecta para exteriores (no sumergible).

ESPECIFICACIONES

TIRA LED	
W	72W
⎓	12VCD
MÁX. 3,500 LÚMENES	
360°	APERTURA: 120°
RGB MULTICOLOR	
IRC >70	
300 LEDS SMD 5050	
5,000x10x2mm	
Grs	PESO: 200gr.
TIRA FLEXIBLE ADHESIVA + CUBIERTA DE SILICÓN	
ATENUABLE: SI	
OPERACIÓN: -10°C A 40°C	
IP65 EXTERIOR	

VIDA ÚTIL: 30,000

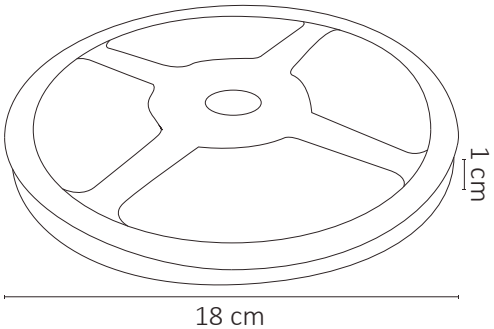

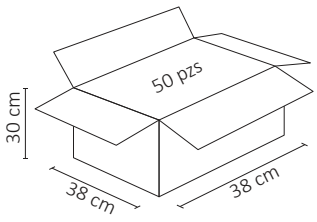



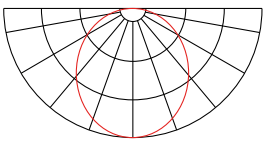

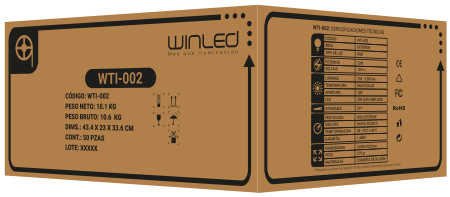

1 AÑO GARANTÍA