WINLED
Más que Iluminación

TIRA 300 LEDS 5050 72W BLANCO CÁLIDO

WTI-004

18 Nov 2026

BC

12 VOLTS | Max 40°C -10°C | 30,000h | Exterior



Requiere un dimmer 12V compatible de corriente directa para atenuar las tiras.

CE RoHS

Su aplicación permite recrear iluminación indirecta para diferentes espacios. Su diseño tiene la opción de cortar cada 5cm con 3 LEDS SMD 5050 por tramo.

Corte cada 5cm (3 LEDS)

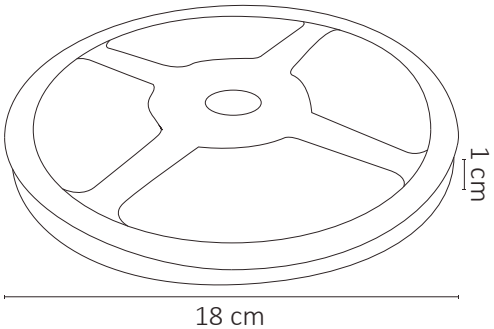

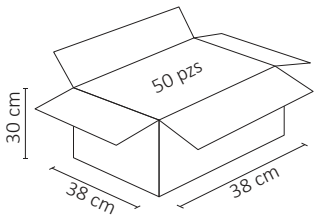

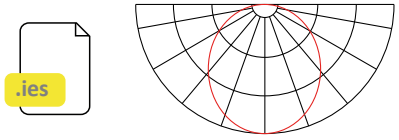

ESPECIFICACIONES

	TIRA LED
W	72W
	⎓ 12VCD
	3,400 LÚMENES
360°	APERTURA: 120°
	3000K BLANCO CÁLIDO
	300 LEDS EPIESTAR 5050
	5,000x10x2mm
Grs	PESO: 200gr.
	TIRA FLEXIBLE ADHESIVA + CUBIERTA DE SILICÓN
	ATENUABLE: SI
	OPERACIÓN: -10°C A 40°C
	IP65 EXTERIOR

VIDA ÚTIL: 30,000



1 AÑO GARANTÍA