WINLED
Más que Iluminación

TIRA 300 LEDS 2835 24W BLANCO CÁLIDO

WTI-007

18 Nov 2026

BC

12 VOLTS | Max 40°C -10°C | 30,000h | Exterior



Requiere un dimmer 12V compatible de corriente directa para atenuar las tiras.

Su aplicación permite recrear iluminación indirecta para diferentes espacios. Su diseño tiene la opción de cortar cada 5cm con 3 LEDS SMD 5050 por tramo.

Corte cada 5cm (3 LEDS)

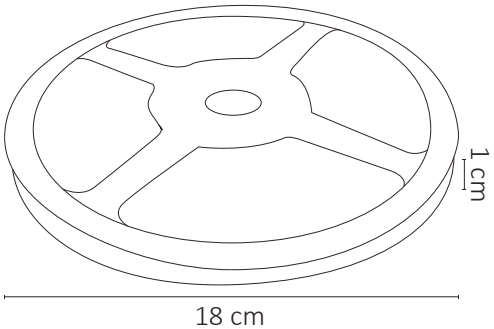

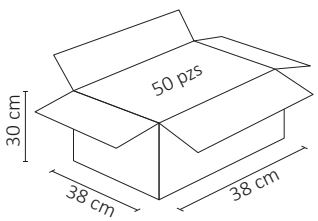

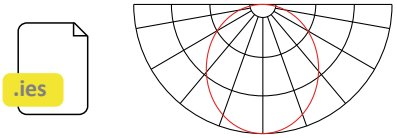

ESPECIFICACIONES

- TIRA LED
- 24W
- ⎓ 12VCD
- 1,250 LÚMENES
- APERTURA: 120°
- 3000K BLANCO CÁLIDO
- 300 LEDS SMD 2835
- 5,000x10x2mm
- Grs PESO: 150gr.
- TIRA FLEXIBLE ADHESIVA + CUBIERTA DE SILICÓN
- ATENUABLE: SI
- OPERACIÓN: -10°C A 40°C
- IP65 EXTERIOR

VIDA ÚTIL: 30,000

1 AÑO GARANTÍA