TIRA LED COB CONTINUO 5M 72W BLANCO FRÍO

WTI-015

18 Nov 2026

BF

24 VOLTS | Max 40°C -10°C | 30,000h | Interior

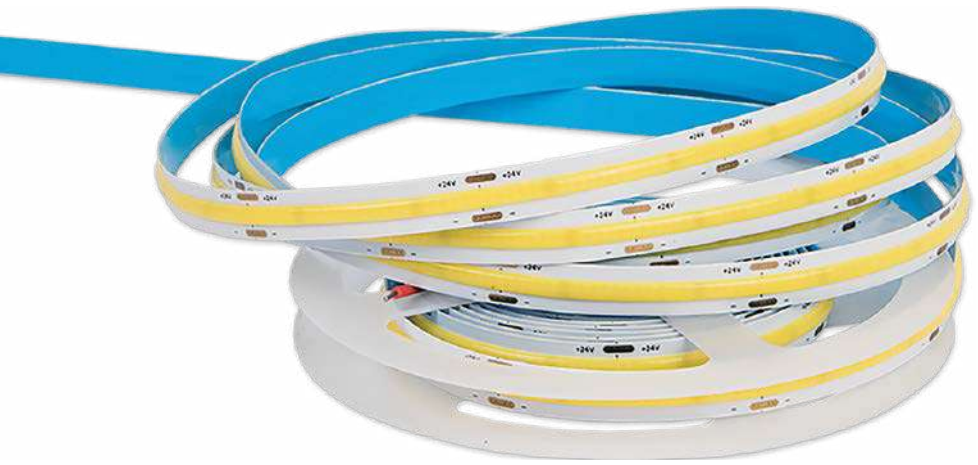

Requiere un dimmer 24V compatible de corriente directa para atenuar las tiras.

CE RoHS

Su aplicación permite recrear iluminación indirecta para diferentes espacios. Ideal para iluminar de manera uniforme tus espacios haciéndolos más originales y modernos. Su diseño tiene la opción de cortar cada 5cm. Requiere eliminador compatible de 24V CD.

Corte cada 5cm

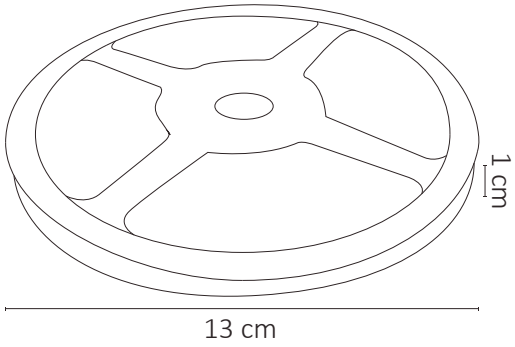

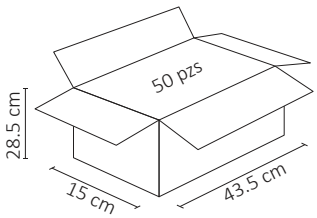

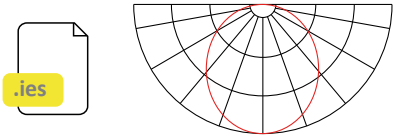

ESPECIFICACIONES

TIRA LED	
W	72W
⎓	24VCD
	6,000 LÚMENES
360°	APERTURA: 120°
	6500K BLANCO FRÍO
	COB
	5,000x10x2mm
Grs	PESO: 110gr.
	TIRA FLEXIBLE ADHESIVA
	ATENUABLE: SI
	OPERACIÓN: -10°C A 40°C
	IP20 INTERIOR

VIDA ÚTIL: 30,000



2 AÑOS GARANTÍA