TIRA LEDS COB CONTINUO 55W BLANCO FRÍO

WTI-018

18 Nov 2026

BF

12 VOLTS | Max 40°C -10°C | 30,000h | Interior

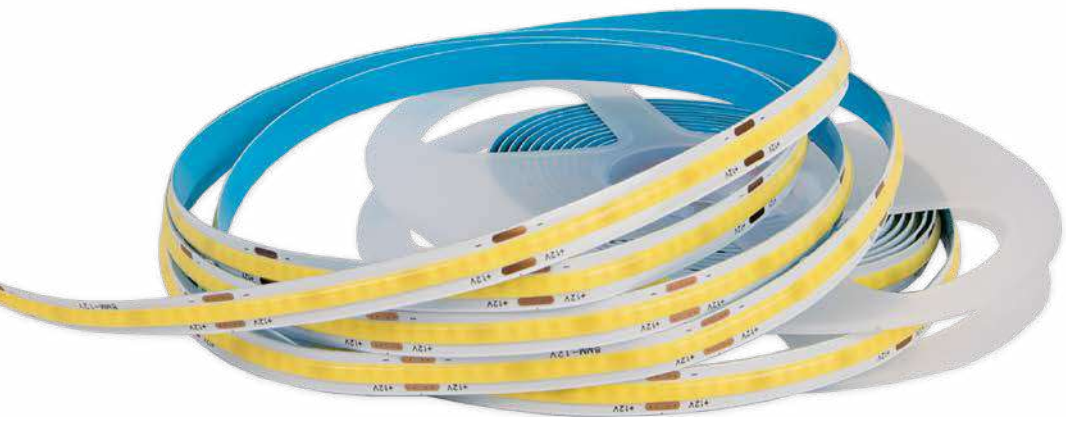

Requiere un dimmer 12V compatible de corriente directa para atenuar las tiras.

CE RoHS

Su aplicación permite recrear iluminación indirecta para diferentes espacios. Ideal para iluminar de manera uniforme tus espacios haciéndolos más originales y modernos. Su diseño tiene la opción de cortar cada 5cm. Requiere eliminador compatible de 12V CD.

Corte cada 5cm

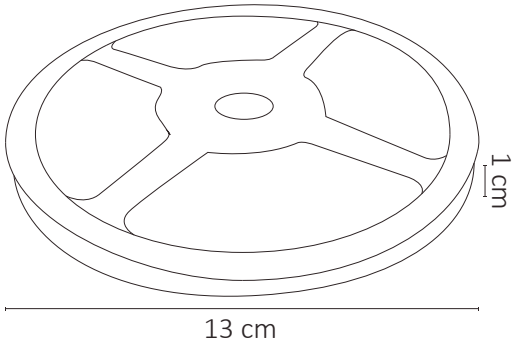

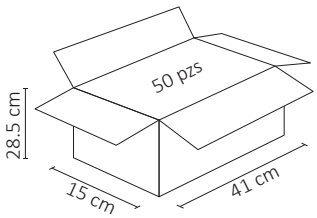

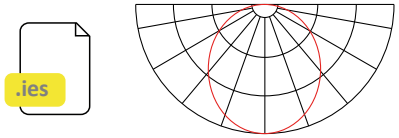

ESPECIFICACIONES

TIRA LED	
W	55W
⎓	12VCD
	4,000 LÚMENES
360°	APERTURA: 120°
	6500K BLANCO FRÍO
	LED COB
	5,000x8x2mm
Grs	PESO: 150gr.
	TIRA FLEXIBLE ADHESIVA
	ATENUABLE: SI
	OPERACIÓN: -10°C A 40°C
	IP20 INTERIOR

VIDA ÚTIL: 30,000



2 AÑOS GARANTÍA