KIT DE COPLES PARA TIRA LED COB 10MM (WTI-013, WTI-014 Y WTI-015)

WINLED
Más que Iluminación

WAC-103

18 Nov 2026

NA

Max 40°C
-10°C
20,000h
Interior

PARA **TIRA LED COB 10MM**

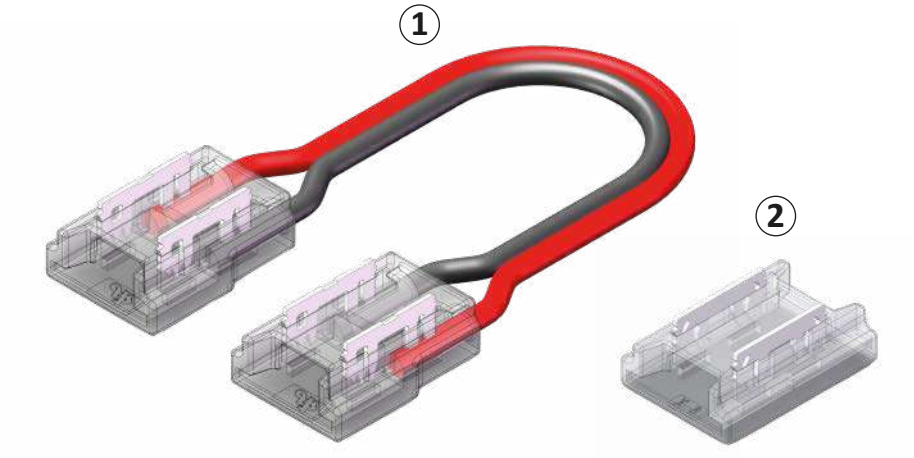

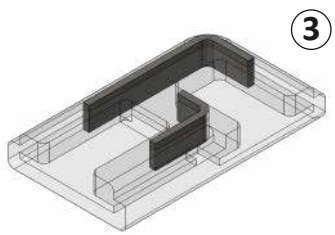

2 CONECTORES SENCILLOS.
2 CONECTORES LARGOS.
1 CONECTOR PARA ESQUINAS.
POR KIT

CE RoHS

Kit de coples de conexión para tira LED COB de 10mm, cada kit contiene 2 conectores con cable (pieza 1), 2 conectores multifuncionales con varias formas de conectar, según se requiera (pieza 2) y 1 pieza de conector para esquinas (pieza 3).

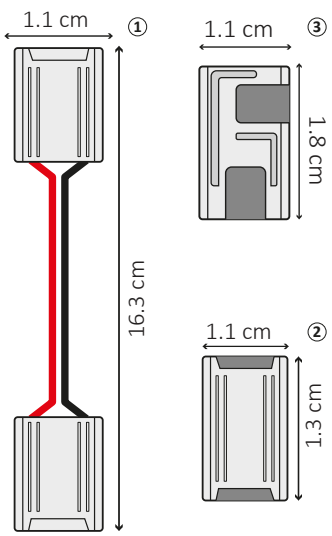

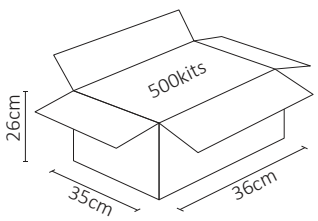

ESPECIFICACIONES

	ACCESORIO
L_1	163.5x11.3x4.2mm
L_2	13.5x11.5x4.2mm
L_3	18.5x11.5x4.2mm
Grs	PESO: 5gr. C/KIT
	PLÁSTICO + ALEACIÓN DE COBRE
	OPERACIÓN: -10°C A 40°C
	IP20 INTERIOR

VIDA ÚTIL: 20,000



2 AÑOS GARANTÍA