TIRA LED COB CONTINUO SILICÓN FLEXIBLE BLANCO CÁLIDO

WTI-021

18 Nov 2026

BC

12 VOLTS | Max 40°C -10°C | 30,000h | Exterior

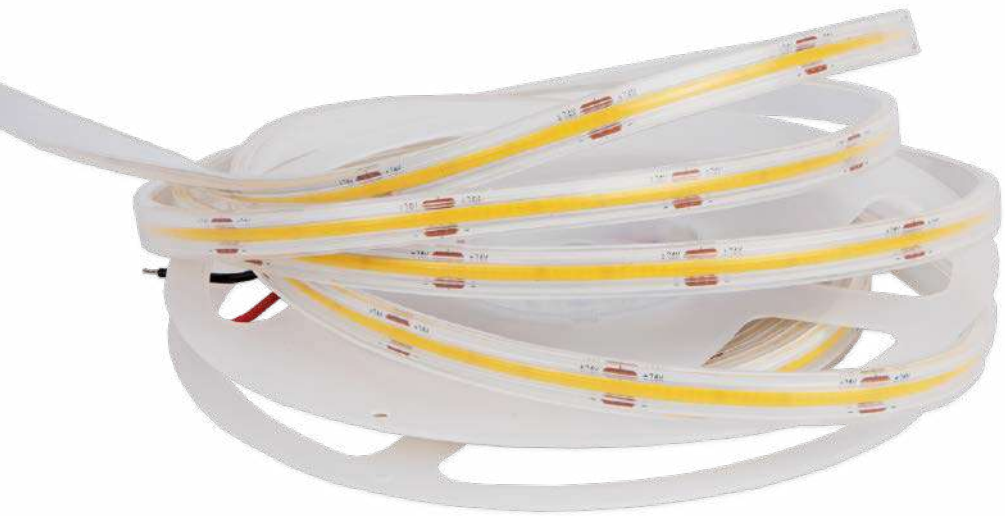

Requiere un dimmer 12V compatible de corriente directa para atenuar las tiras.

CE RoHS

Su aplicación permite recrear iluminación indirecta para diferentes espacios tanto interiores como exteriores. Ideal para iluminar de manera uniforme tus espacios haciéndolos más originales y modernos por su led continuo. Su diseño tiene la opción de cortar cada 5cm. Requiere eliminador compatible de 12V CD.

Corte cada 5cm

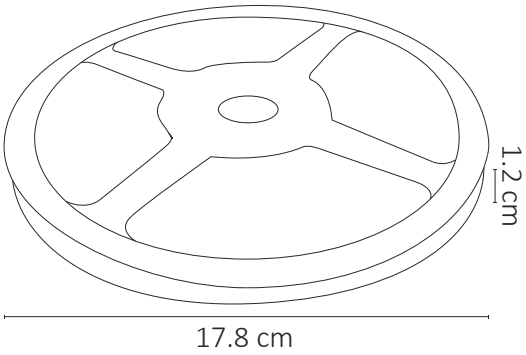

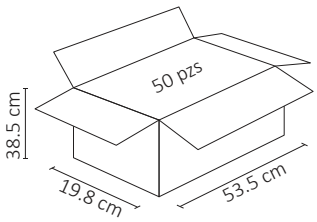

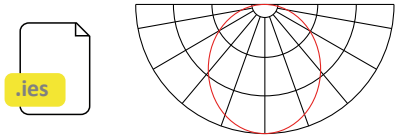

ESPECIFICACIONES

TIRA LED	
W	55W
⎓	12VCD
	4,000 LÚMENES
360°	APERTURA: 120°
	3000K BLANCO CÁLIDO
	LED COB
	5,000x10x4mm
Grs	PESO: 260gr.
	SILICÓN + ADHESIVO
	ATENUABLE: SI
	OPERACIÓN: -10°C A 40°C
	IP67 EXTERIOR

VIDA ÚTIL: 30,000



2 AÑOS GARANTÍA