CONTROLADOR PARA TIRA LED COB RGB WTI-101

WAC-101

18 Nov 2026

NA

Max 40°C
-10°C
20,000h
Interior

Conéctanos con:

amazon alexa

Google Assistant



ESPECIFICACIONES

ACCESORIO	
MÁX. 300W	
12-24VCD	
60x32x16mm	
PESO: 50gr.	
PLÁSTICO	
OPERACIÓN: -10°C A 40°C	
IP20 INTERIOR	

VIDA ÚTIL: 20,000

Descarga App Smart Life | Regístrate | Agrega el producto | Controla

CE RoHS



Control y controlador para tira LED RGB Digital Pixel COB (WTI-101), es posible conectar el controlador con la aplicación para mayor personalización.

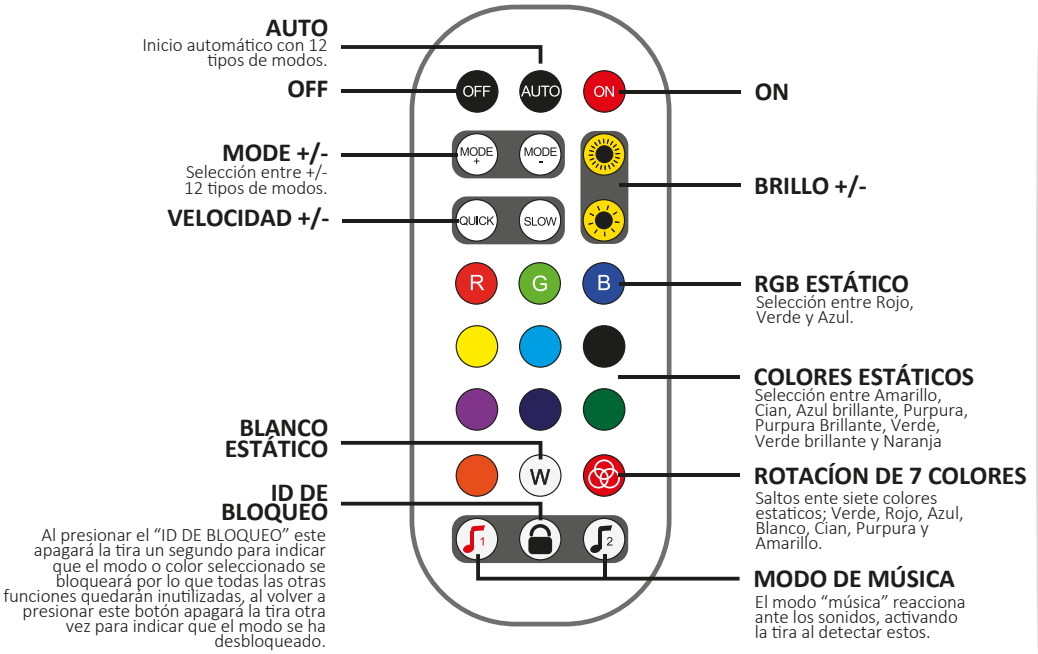

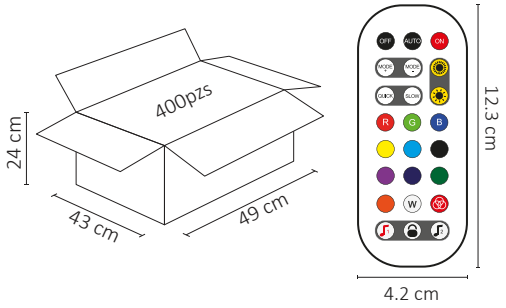

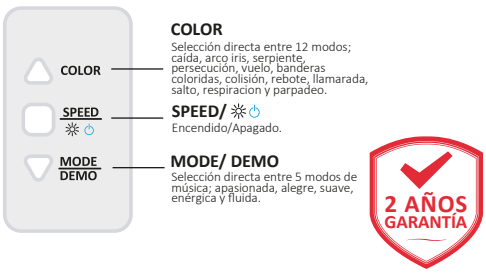

2 AÑOS GARANTÍA