TIRA DOT COB 10M 110W 24V BLANCO NEUTRO

WTI-103

18 Nov 2026

BN

24 VOLTS | Max 40°C -10°C | 30,000h | Interior

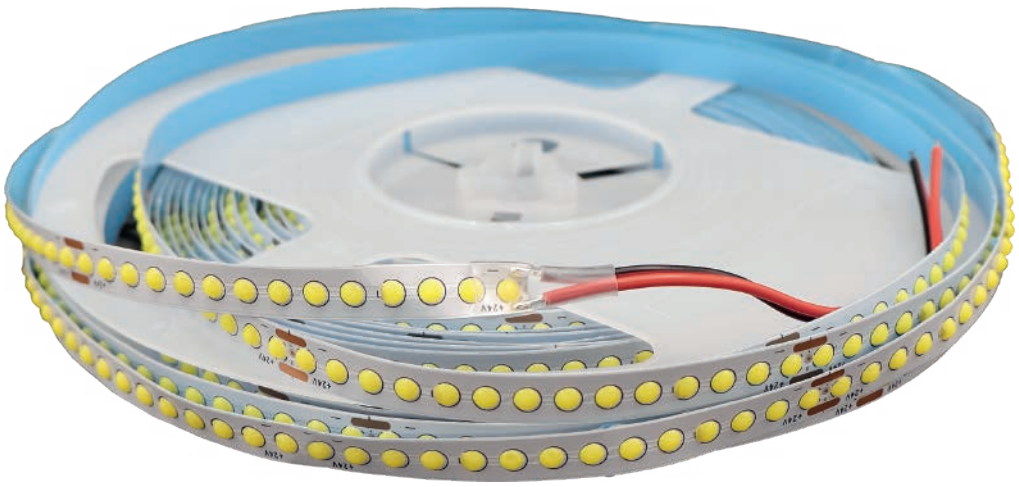

Requiere un dimmer 24V compatible de corriente directa para atenuar las tiras.

Su aplicación permite recrear iluminación indirecta para diferentes espacios. La protección IP20 lo vuelve un elemento ideal para interiores. **Se necesita un eliminador de voltaje compatible.**

Corte cada 7.6 cm (14 LEDS)

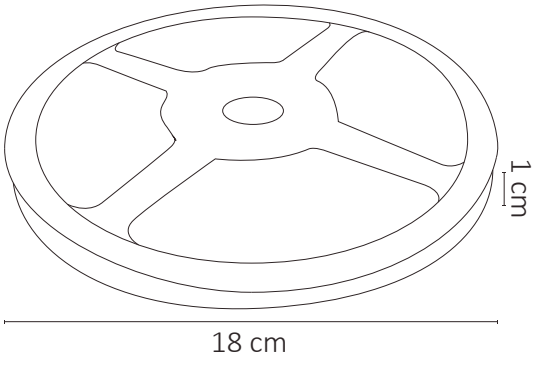

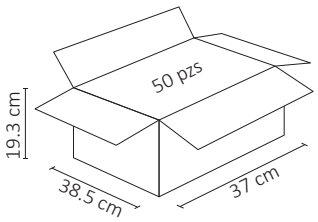

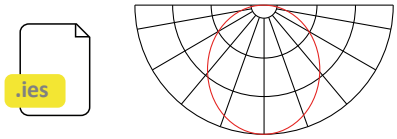

ESPECIFICACIONES

TIRA LED	
W	110W
⎓	24VCD
FP	FP >0.9
L	8,000 LÚMENES
360°	APERTURA: 120°
	4000K BLANCO NEUTRO
	IRC >80
	140 LEDS/M DOT COB
	10,000x8x2mm
Grs	PESO: 110gr.
	TIRA FLEXIBLE ADHESIVA
	ATENUABLE: SI
	OPERACIÓN: -10°C A 40°C
	IP20 INTERIOR

VIDA ÚTIL: 30,000



2 AÑOS GARANTÍA