TIRA DOT COB 10M 110W 24V BLANCO CÁLIDO

WTI-104

18 Nov 2026

BC

24 VOLTS | Max 40°C -10°C | 30,000h | Interior



Requiere un dimmer 24V compatible de corriente directa para atenuar las tiras.

Su aplicación permite recrear iluminación indirecta para diferentes espacios. La protección IP20 lo vuelve un elemento ideal para interiores.

Corte cada 7.6 cm (14 LEDS)

ESPECIFICACIONES

TIRA LED
110W
⎓ 24VCD
FP >0.9
8,000 LÚMENES
APERTURA: 120°
3000K BLANCO CÁLIDO
IRC >80
140 LEDS/M DOT COB
10,000x8x2mm
PESO: 110gr.
TIRA FLEXIBLE ADHESIVA
ATENUABLE: SI
OPERACIÓN: -10°C A 40°C
IP20 INTERIOR

VIDA ÚTIL: 30,000

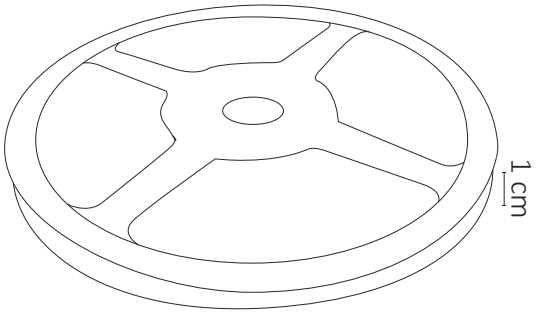

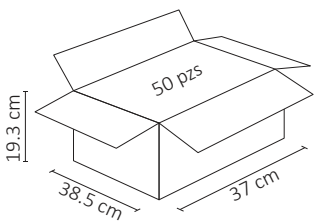

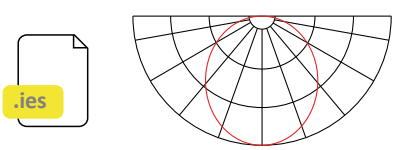



2 AÑOS GARANTÍA