TIRA LED COB 100W 10M BLANCO NEUTRO 127VCA

WTI-202

18 Nov 2026

BN

Max 40°C
-10°C
30,000h
Exterior



*No requiere eliminador

Corte cada 10cm

Tira LED de 10 metros a 127V, ideal para instalaciones directas sin eliminador. Ofrece una iluminación homogénea y continua, perfecta para cubrir grandes espacios de forma práctica, rápida y eficiente.

ADVERTENCIA: Opera a 127V CA. Riesgo de descarga eléctrica. Instalar con la alimentación desconectada. No energizar mientras esté enrollada. IP44: protegido contra salpicaduras de agua; no sumergible. Sellar adecuadamente las conexiones para conservar el grado de protección.

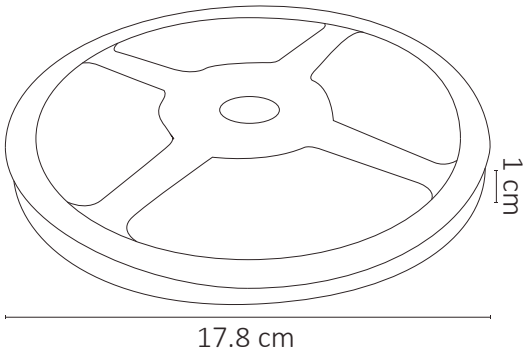

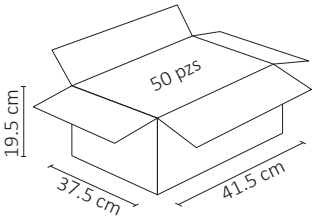

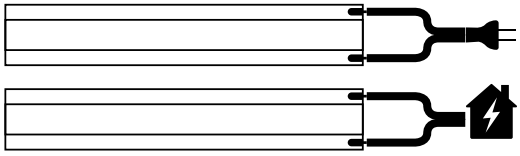

.ies

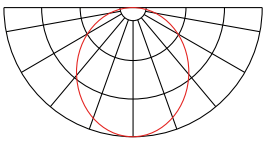

ESPECIFICACIONES

- TIRA LED
- POTENCIA: 100W
- 127V~ 50/60Hz
- 6,000 LÚMENES
- APERTURA: 120°
- 4000K BLANCO NEUTRO
- 240 PZS. LED COB/M
- 10,000x10x2mm
- PESO: 140gr.
- TIRA FLEXIBLE PCB
- ATENUABLE: NO
- OPERACIÓN: -10°C A 40°C
- IP44 EXTERIOR

VIDA ÚTIL: 30,000



2 AÑOS GARANTÍA