TIRA LED COB 80W IP65 10M BLANCO NEUTRO 127VCA

WTI-205

18 Nov 2026

BN

Max 40°C
-10°C
30,000h
Exterior



*No requiere eliminador

Corte cada 10cm

Tira LED de 10 metros a 127V, ideal para instalaciones directas sin eliminador. Ofrece una iluminación homogénea y continua, perfecta para cubrir grandes espacios de forma práctica, rápida y eficiente.

ESPECIFICACIONES

- 240LEDs/M LED SCOB
- POTENCIA: 80W (8W/m)
- 127V~ 50/60Hz
- 5,000 LM (500LM/m)
- APERTURA: 120°
- 4000K BLANCO NEUTRO
- 240LEDs/M LED SCOB
- 10,000x10x7mm
- PESO: 650gr.
- TIRA FLEXIBLE PCB
- ATENUABLE: NO
- OPERACIÓN: -10°C A 40°C
- IP65 EXTERIOR

VIDA ÚTIL: 30,000

ADVERTENCIA: Opera a 127V CA. Riesgo de descarga eléctrica. Instalar con la alimentación desconectada. No energizar mientras esté enrollada. IP65: protegido contra el agua; no sumergible. Sellar adecuadamente las conexiones para conservar el grado de protección. Corte únicamente en las marcas indicadas. Utilice solo accesorios originales. La instalación debe realizarse por personal calificado conforme a la normativa eléctrica vigente.

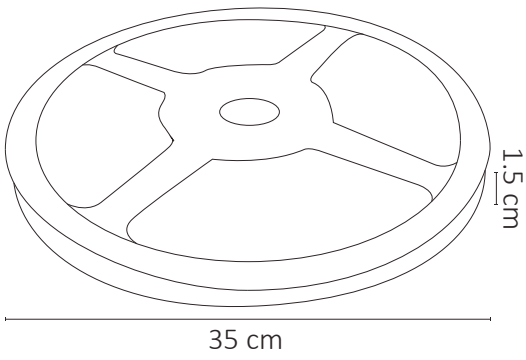

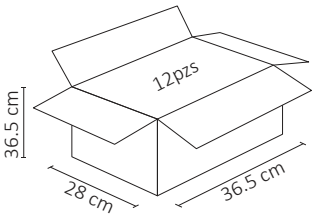

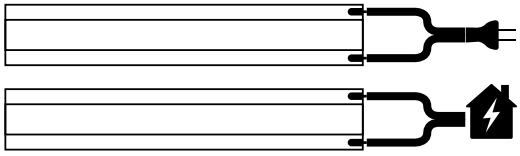

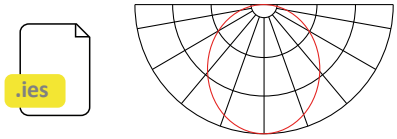



2 AÑOS GARANTÍA