PERFIL DE PISO ALUM P/TIRA LED 2M PC

WPE-105

18 Nov 2026

NA

2 m. Largo

Max 40°C
-10°C

30,000h

Interior



ESPECIFICACIONES

PERFIL	
2000x28x11mm	
PESO: 546gr.	
ALUMINIO + PC	
OPERACIÓN: -10°C A 40°C	
IP40 INTERIOR	

VIDA ÚTIL: 30,000

Perfil de aluminio para Tiras Led de 8/10/12 mm de ancho, su función principal es proteger la tira y difuminar los puntos luminosos de cada LED con la mica de PC opalino. Por su forma y material, es ideal para colocar en pisos y superficies planas para que tus espacios o muebles tengan ese toque moderno que necesitas. Recomendada específicamente para decoración de espacios, mostradores o superficies planas. (hecho para ser pisado).



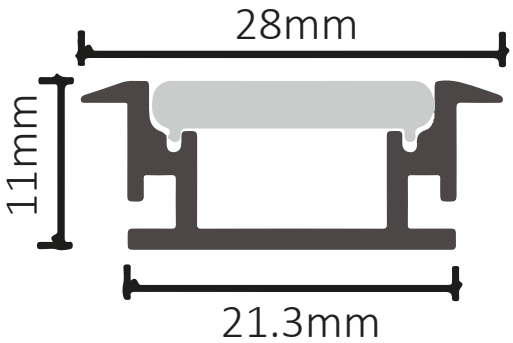

2000mm Largo

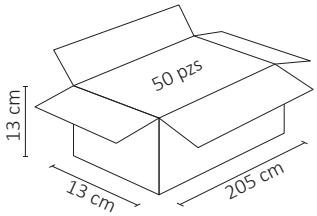

Empotramiento

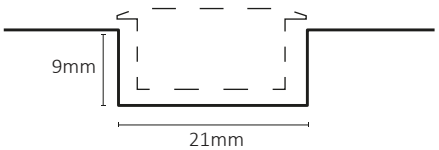

2 AÑOS GARANTÍA