PERFIL DE ALUMINIO NEGRO PARA TIRA LED CUBIERTA COLOR NEGRO

WPE-201

18 Nov 2026

NA

2 m. Largo

Max 40°C
-10°C

30,000h

Interior



ESPECIFICACIONES

PERFIL	
2000x14x18mm	
PESO: 280gr.	
ALUMINIO + PC	
OPERACIÓN: -10°C A 40°C	
IP20 INTERIOR	

VIDA ÚTIL: 30,000

CE RoHS

Perfil para Tiras Led menores a 1 cm de ancho y su función principal es proteger la tira y difuminar los puntos luminosos de cada Led con la mica de PC (color negro). Recomendada especificamente para WTI-013, WTI-014 y WTI-015.

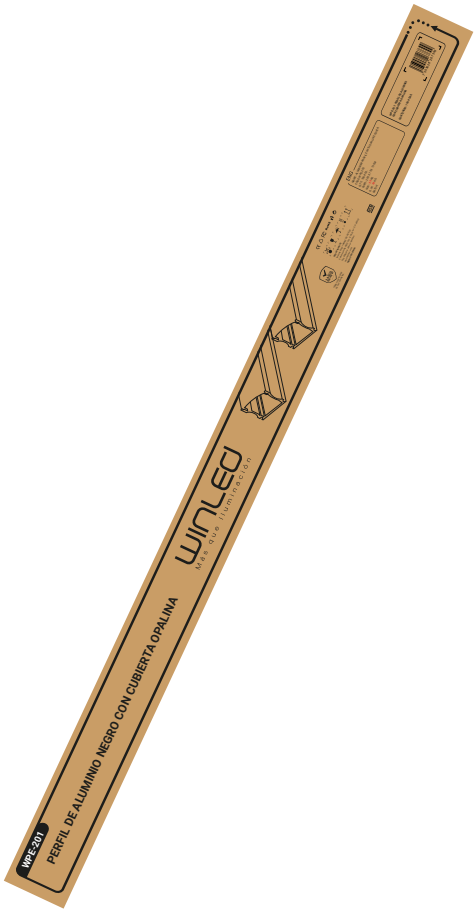

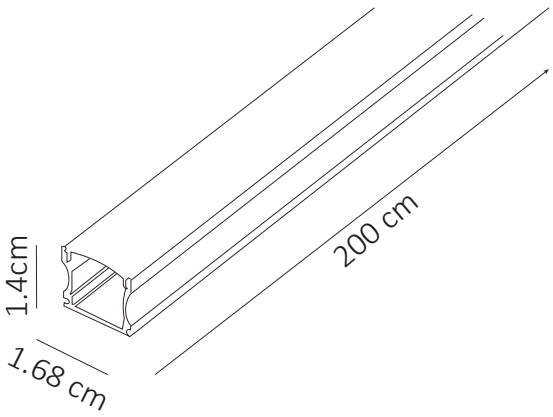

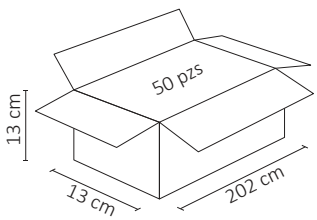

Empotramiento

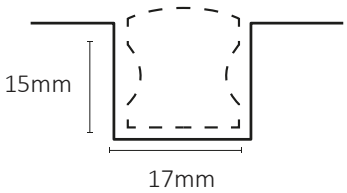

2 AÑOS GARANTÍA