KIT DE INSTALACIÓN PERFIL DE ALUMINIO NEGRO TIRA LED

WPE-006

18 Nov 2026

NA

Max 40°C
-10°C
30,000h
Interior

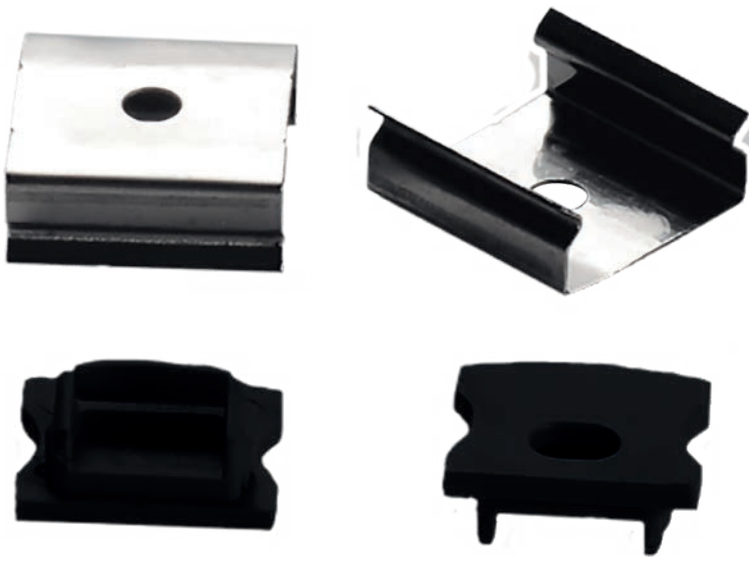

ESPECIFICACIONES

	ACCESORIO P/PERFIL
	17x14mm
Grs	PESO: 10gr.
	PLÁSTICO + LÁMINA
	OPERACIÓN: -10°C A 40°C
	IP20 INTERIOR

VIDA ÚTIL: 30,000



CE RoHS

Accesorio para WPE-201, 2 Tapones y 2 Grapas, por kit.

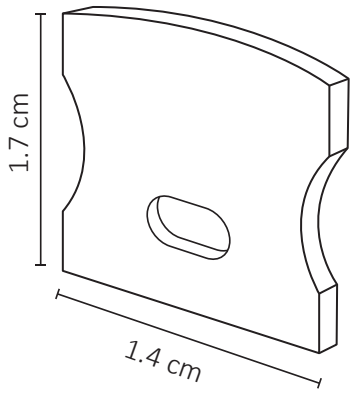

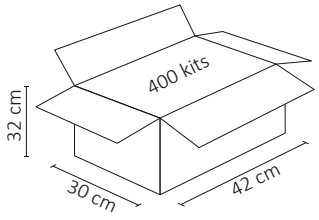

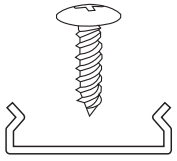

Instalación de grapa

2 AÑOS GARANTÍA