ROLLO DE 10M DE MICA OPALINA PARA PERFIL WPE-101 Y WPE-201

WPE-008

18 Nov 2026

NA

10 m. Largo

Max 40°C
-10°C

20,000h

Interior



CE RoHS

Tira de mica opalina para perfil de aluminio, compatible con los modelos WPE-101 y WPE-201, ideal como alternativa para combinar con el perfil de aluminio negro. Viene en presentación de rollo de 10m de largo que se puede cortar según la longitud necesaria.

ESPECIFICACIONES

	MICA P/PERFIL
	15.45x3.55x10000mm
Grs	PESO: 164gr.
	POLICARBONATO
	OPERACIÓN: -10°C A 40°C
	IP20 INTERIOR

VIDA ÚTIL: 20,000



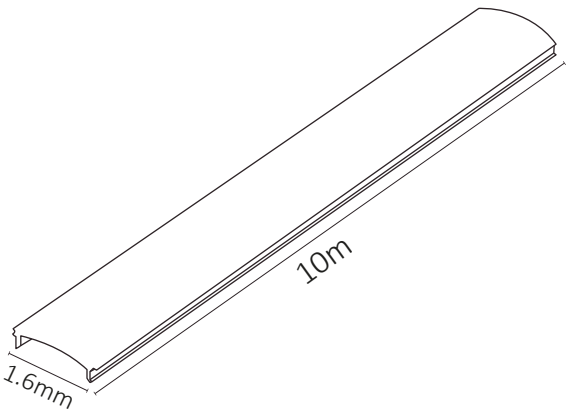

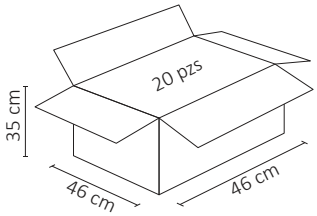

Instalación

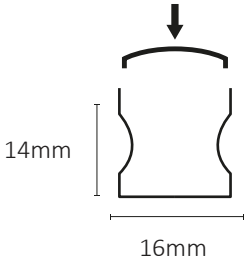

2 AÑOS GARANTÍA