MANGUERA LED COB 250W 25M EXT. BLANCO NEUTRO

WMA-021

18 Nov 2026

BN

Max 40°C
-10°C
30,000h
Exterior

CORTE CADA **20CM**



*Para atenuar las **MANGUERAS LED** se requiere el accesorio **WAC-204**, **se vende por separado.**

RoHS

Ideal para tramos sencillos. Para jardín, salas, cuartos y muebles. La protección IP65 es resistente al polvo y agua. Perfecta para exterior (no sumergible).

ESPECIFICACIONES

	MANGUERA LED
W	250W
	110/127V~ 50-60Hz
	FP >0.85
	15,000 LÚMENES
360°	APERTURA: 120°
	4000K BLANCO NEUTRO
	IRC >70
	288 PZS LED/M COB
	25,000x12x5mm
Grs	PESO: 2.3kg
	SILICÓN
	ATENUABLE: SI
	OPERACIÓN: -10°C A 40°C
	IP65 EXTERIOR

VIDA ÚTIL: 30,000

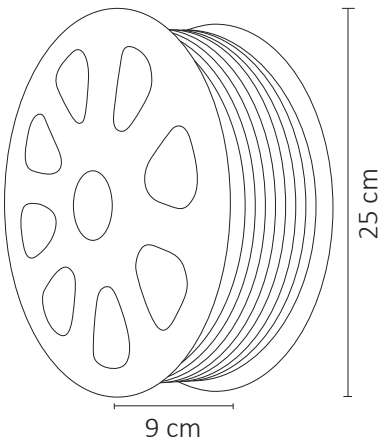

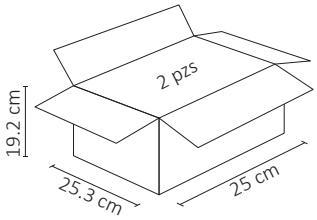

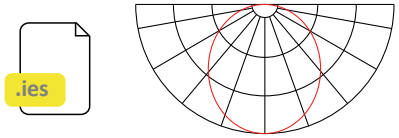



1 AÑO GARANTÍA