MANGUERA LED 150W 25M BLANCO FRÍO

WMA-006

18 Nov 2026

BF

Max 40°C
-10°C
30,000h
Exterior

CORTE CADA **20CM**



*Para atenuar las **MANGUERAS LED** se requiere el accesorio **WAC-209**, **se vende por separado.**

Su aplicación permite recrear iluminación indirecta para diferentes espacios. La protección IP65 es resistente al polvo y agua. Perfecta para exterior (no sumergible).

ESPECIFICACIONES

	MANGUERA LED
W	150W
	110/127V~ 50-60Hz
	FP >0.85
	10,500 LÚMENES
360°	APERTURA: 120°
	6500K BLANCO FRÍO
	IRC >70
	120LED/M SMD 2835
	25,000x13x6mm
Grs	PESO: 1.65kg.
	PVC
	ATENUABLE: SI
	OPERACIÓN: -10°C A 40°C
	IP65 EXTERIOR

VIDA ÚTIL: 30,000

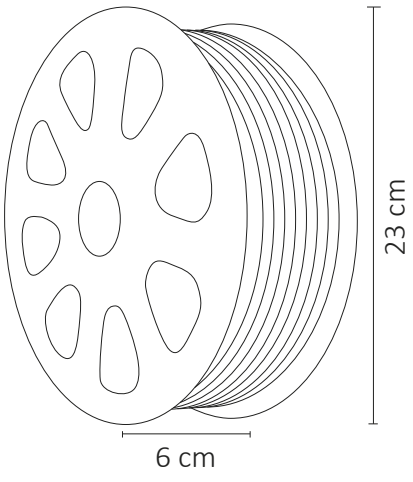

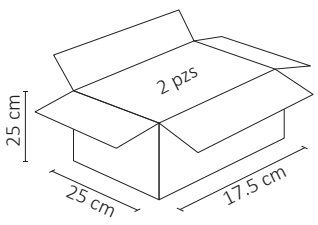

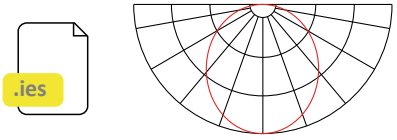



1 AÑO GARANTÍA