WINLED
Más que Iluminación

TIRA DE 100 MÓDULOS LED TIPO ABANICO BLANCO FRÍO

WMO-022

18 Nov 2026

BF

Max 40°C
-10°C
30,000h
Exterior

Tira de **100** Módulos







CE RoHS

Módulo ideal para iluminar para rótulos, letreros y anuncios luminosos. Por su ángulo de apertura en forma de abanico, ayuda a iluminar de manera uniforme toda la superficie logrando evitar sobras en ellos. La tira contiene 100 módulos con optica.

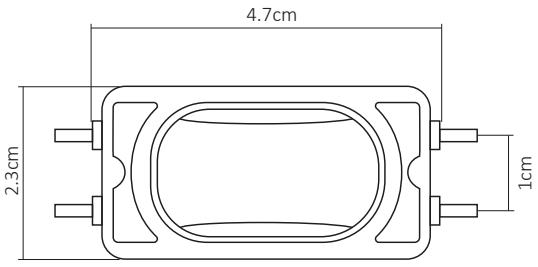

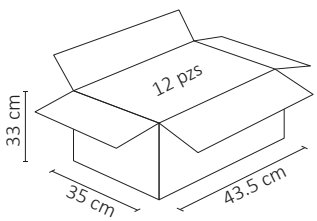

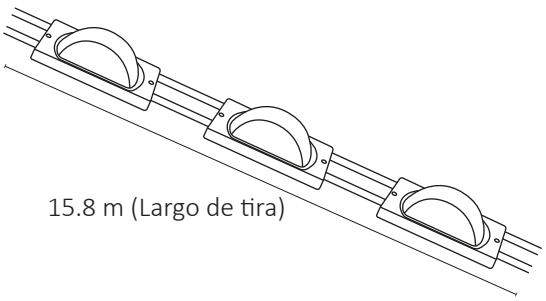

.ies

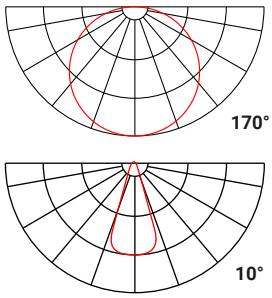

ESPECIFICACIONES

	MÓDULO LED
W	140W (TIRA LED)
W	1.44W C/U
A	11.6A (TIRA LED)
A	0.116A C/U
	⎓ 12VCD
L	11,000 LÚMENES
L	110 LÚMENES C/U
360°	APERTURA: 10° x 170°
	6500K BLANCO FRÍO
	IRC >80
	LED COB
	15.8m (Largo de tira)
	47x23x36mm C/U
Grs	PESO: 1.5Kg
	PLÁSTICO + PC
	ATENUABLE: SI
	OPERACIÓN: -10°C A 40°C
	IP54 EXTERIOR

VIDA ÚTIL: 30,000

1 AÑO GARANTÍA