WINLED
Más que Iluminación

# TIRA DE 100 MÓDULOS LED TIPO ABANICO BLANCO CÁLIDO

## WMO-023

18 Nov 2026

BC

Max 40°C
-10°C

30,000h

Exterior

## Tira de **100** Módulos









CE RoHS

Módulo ideal para iluminar para rótulos, letreros y anuncios luminosos. Por su ángulo de apertura en forma de abanico, ayuda a iluminar de manera uniforme toda la superficie logrando evitar sobras en ellos. La tira contiene 100 módulos con optica.

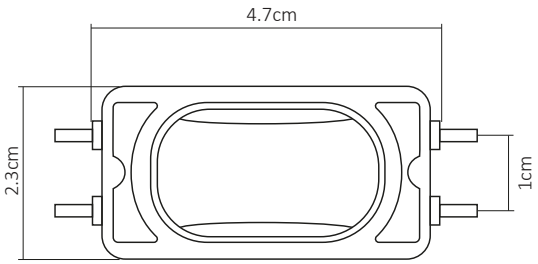


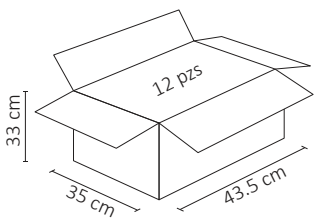


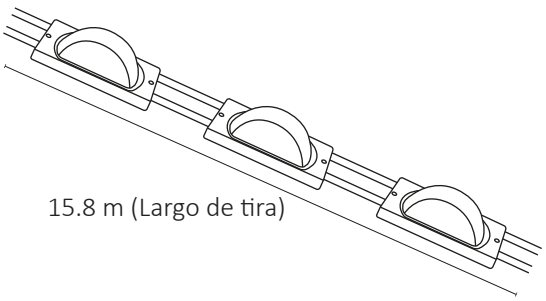


.ies

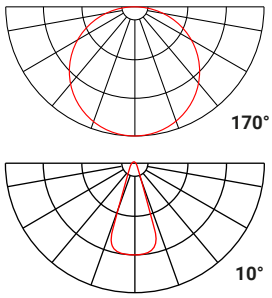


## ESPECIFICACIONES

| | |
|---|---|
| MÓDULO LED | |
| 140W (TIRA LED) | |
| 1.44W C/U | |
| 11.6A (TIRA LED) | |
| 0.116A C/U | |
| ⎓ 12VCD | |
| 11,000 LÚMENES | |
| 110 LÚMENES C/U | |
| APERTURA: 10° x 170° | |
| 3000K BLANCO CÁLIDO | |
| IRC >80 | |
| LED COB | |
| 15.8m (Largo de tira) | |
| 47x23x36mm C/U | |
| PESO: 1.5Kg | |
| PLÁSTICO + PC | |
| ATENUABLE: SI | |
| OPERACIÓN: -10°C A 40°C | |
| IP54 EXTERIOR | |

VIDA ÚTIL: 30,000

1 AÑO GARANTÍA