PÁNEL LED REDONDO EMPOTRABLE 8W AJUSTABLE BLANCO CÁLIDO

WINLED
Más que Iluminación

WDO-009

18 Nov 2026

BC

Max 40°C
-10°C

30,000h

Interior





←Empotramiento ajustable→
50-110mm

Panel LED ajustable para varias medidas de bote, plafón o registro. Cubre perfectamente el bote integral. Casi 80% de ahorro energético, emite un flujo de luz uniforme, que permite crear ambientes decorativos modernos y luminosos.

ESPECIFICACIONES

	PÁNEL LED
W	8W
	90-260V~50/60Hz
	FP >0.5
	300 LÚMENES
360°	APERTURA: 120°
	3000K BLANCO CÁLIDO
	IRC >80
	SMD
	D. 118x25mm
Grs	PESO: 80gr.
	ALUMINIO + PC + VIDRIO
	ATENUABLE: NO
	OPERACIÓN: -10°C A 40°C
	IP20 INTERIOR

VIDA ÚTIL: 30,000

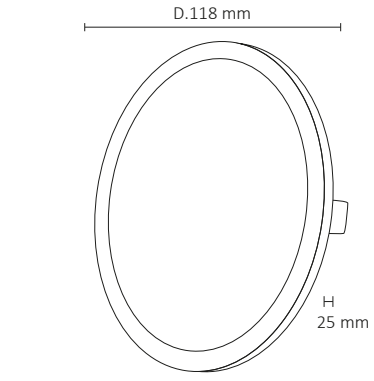

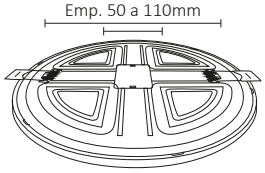

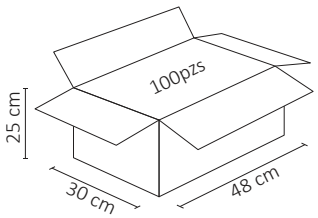



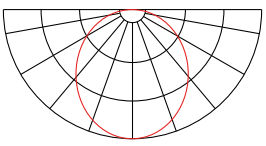



2 AÑOS GARANTÍA