PÁNEL LED REDONDO EMPOTRABLE 20W AJUSTABLE BLANCO FRÍO

WINLED
Más que Iluminación

WDO-010

18 Nov 2026

BF

Max 40°C
-10°C
30,000h
Interior



←Empotramiento ajustable→
50-205mm

CE RoHS

Por su ángulo ajustable, es ideal para varias medidas de bote, plafón o registro. Cubre perfectamente el bote integral. Casi 80% de ahorro energético, emite un flujo de luz uniforme, que permite crear ambientes decorativos modernos y luminosos.

ESPECIFICACIONES

PÁNEL LED	
W	20W
90-260V~50/60Hz	
FP >0.5	
1440 LÚMENES	
APERTURA: 120°	
6500K BLANCO FRÍO	
IRC >80	
SMD 2835	
D. 228x25mm	
Grs	PESO: 240gr.
ALUMINIO + PC + VIDRIO	
ATENUABLE: NO	
OPERACIÓN: -10°C A 40°C	
IP20 INTERIOR	

VIDA ÚTIL: 30,000

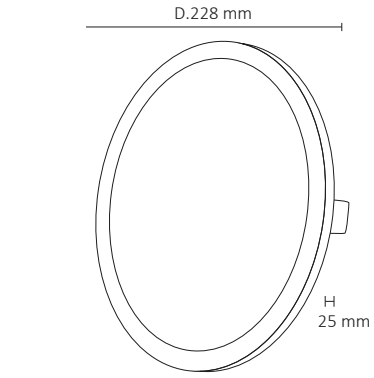

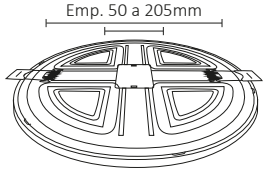

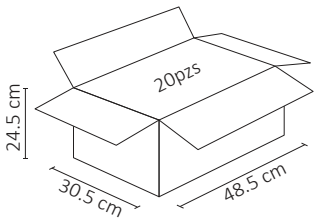



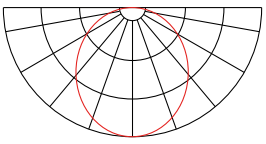



2 AÑOS GARANTÍA