LUMINARIA SOBREPONER TECHO CIRCULAR 18W BLANCO CÁLIDO

WINLED
Más que Iluminación

WDE-006

18 Nov 2026

BC

Max 40°C
-10°C
30,000h
Interior



CE RoHS

Luminaria decorativa LED perfecto para sobreponer en superficies preferentemente en techo. Casi 80% de ahorro energético, emite un flujo de luz uniforme, que permiten crear ambientes decorativos modernos y luminosos.

ESPECIFICACIONES

	DECORATIVO
W	18W
	90-260V~50/60Hz
	FP ≥0.5
	1,400 LÚMENES
360°	APERTURA: 120°
	3000K BLANCO CÁLIDO
	IRC >70
	SMD 2835
	D. 178x44mm
Grs	PESO: 315gr.
	METAL + PC
	ATENUABLE: NO
	OPERACIÓN: -10°C A 40°C
	IP20 INTERIOR

VIDA ÚTIL: 30,000

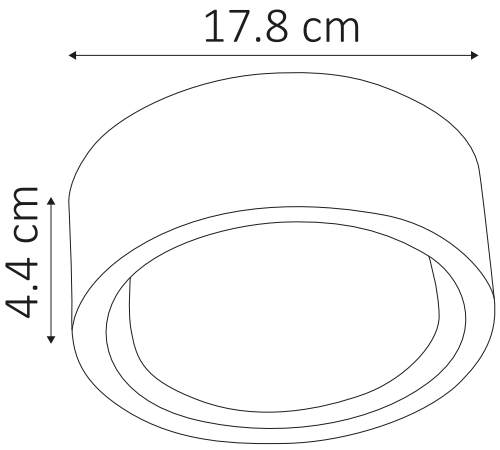

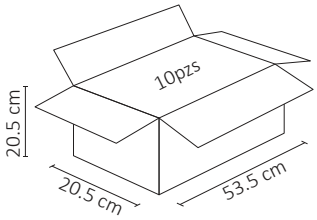

.ies

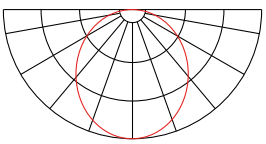



2 AÑOS GARANTÍA