LUMINARIA LED PARED NÁUTICA 18W BLANCO CÁLIDO

WINLED
Más que Iluminación

WDE-010

18 Nov 2026

BC

Max 40°C
-10°C

30,000h

Exterior



CE RoHS

Luminaria decorativa LED perfecta para sobreponer en superficies, preferentemente en pared. Casi 80% de ahorro energético, emite un flujo de luz uniforme que permite crear ambientes decorativos modernos y luminosos.

ESPECIFICACIONES

	DECORATIVO
W	18W
	90-260V~50/60Hz
	FP ≥0.5
	1,200 LÚMENES
360°	APERTURA: 120°
	3000K BLANCO FRÍO
	IRC >70
	SMD 2835
	200x100x54mm
Grs	PESO: 127gr.
	POLICARBONATO
	ATENUABLE: NO
	OPERACIÓN: -10°C A 40°C
	IP54 EXTERIOR

VIDA ÚTIL: 30,000

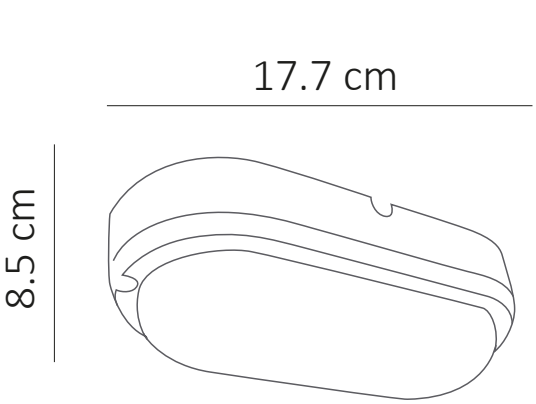

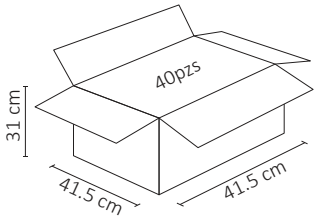

.ies

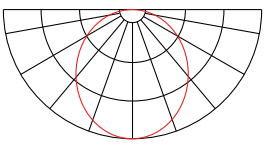



2 AÑOS GARANTÍA