LUMINARIA LED MINI PARED 2W BLANCO FRÍO

WDE-011

18 Nov 2026

BF

Max 40°C
-10°C
30,000h
Exterior



CE RoHS

Su novedoso diseño permite ajustar fácilmente el ángulo de apertura tanto hacia arriba como abajo, logrando así diferentes efectos sobre la pared. El ángulo se puede ajustar manual e independientemente en cada pestaña logrando hasta 92° de apertura por cada lado.

ESPECIFICACIONES

	DECORATIVO
W	2W
	90-260V~50/60Hz
	FP >0.5
	190 LÚMENES
360°	APERTURA: 92°x 92°
	6500K BLANCO FRÍO
	IRC >80
	SMD 2835
	50x50x40mm
Grs	PESO: 60gr.
	POLICARBONATO
	ATENUABLE: NO
	OPERACIÓN: -10°C A 40°C
	IP65 EXTERIOR

VIDA ÚTIL: 30,000

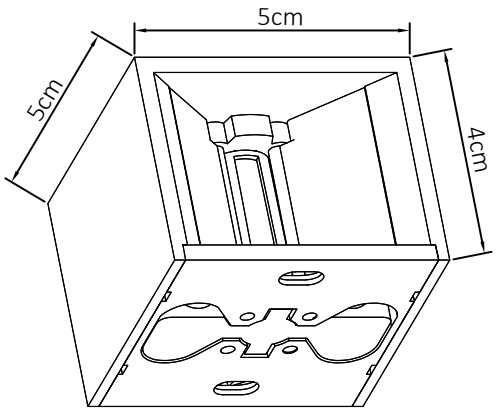

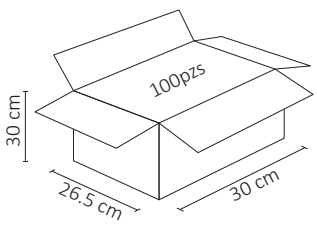

.ies

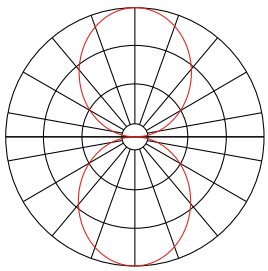



2 AÑOS GARANTÍA