LUMINARIA PARED CILINDRO PC DOBLE DISPARO 2XGU10

WDE-013

18 Nov 2026

NA

X2 GU10 | Max 40°C -10°C | 30,000h | Exterior



NO INCLUYE LÁMPARAS

CE RoHS

El balance perfecto entre elegancia, funcionalidad y buen precio. Esta luminaria exterior te permitirá darle un toque de luz agradable a tus paredes permitiendo tener una vista dinámica y confortable.

ESPECIFICACIONES

	DECORATIVO
W	MÁX. 40W
	90-260V~50/60Hz
360°	APERTURA: 90°x 90°
	100x228x130mm
Grs	PESO: 430gr.
	ABS + POLIPROPILENO (PP)
	ATENUABLE: NO
	OPERACIÓN: -10°C A 40°C
	IP44 EXTERIOR

VIDA ÚTIL: 30,000



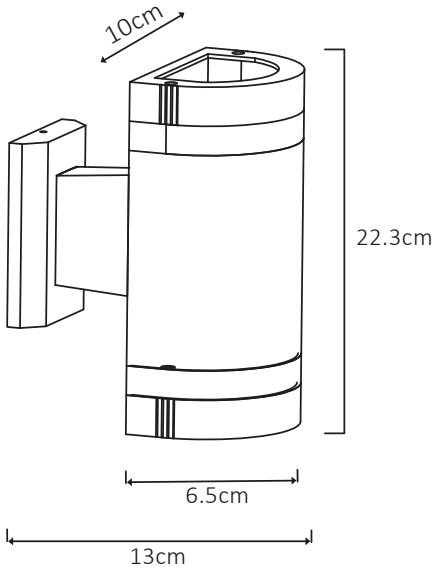

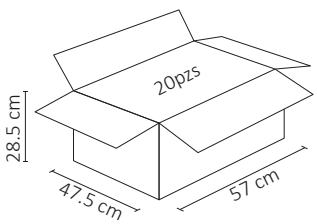

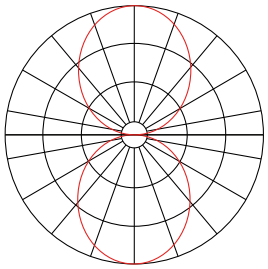

2 AÑOS GARANTÍA