DECORATIVO EMPOTRABLE CUADRADO BLANCO SPOT BASE GU10

WINLED
Más que Iluminación

WDE-101

18 Nov 2026

NA

BASE GU10 | Max 40°C -10°C | 30,000h | Interior

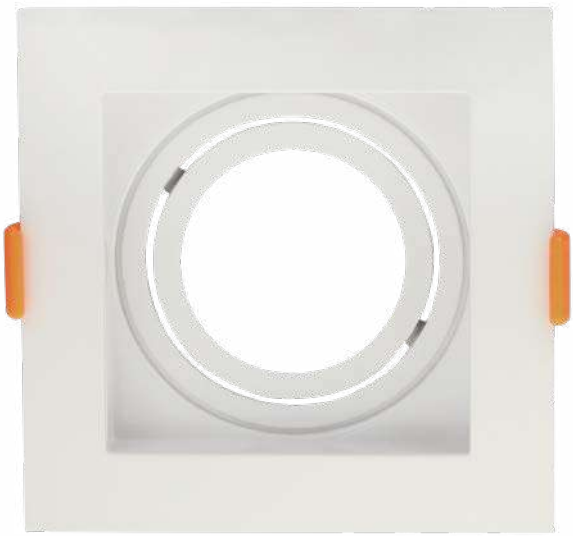



WAC-031
Se vende por separado

NO INCLUYE LÁMPARA

CE RoHS

El complemento decorativo cuadrado para lámpara GU10. En color de contorno blanco, diseñado para dar un terminado sencillo y elegante a tus espacios interiores. Con el WAC-031 puedes unir uno o varios entre sí para mayor iluminación o adaptarse a diferentes diseños.

ESPECIFICACIONES

	DECORATIVO
W	MÁX. 40W
	90-260V~50/60Hz
	102x102x42mm
Grs	PESO: 70gr.
	POLICARBONATO
	ATENUABLE: NO
	OPERACIÓN: -10°C A 40°C
	IP20 INTERIOR

VIDA ÚTIL: 30,000



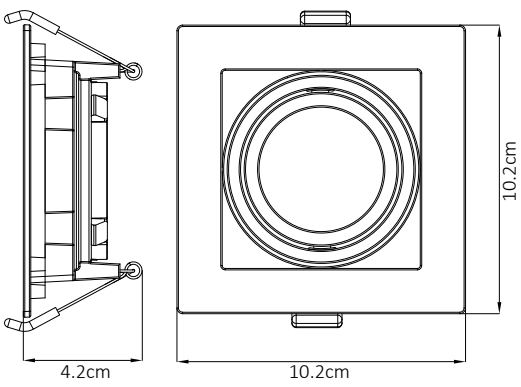

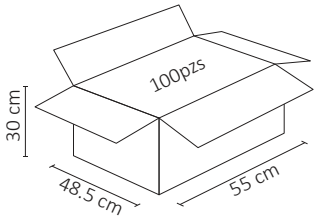

2 AÑOS GARANTÍA