# DECORATIVO EMPOTRABLE CUADRADO NEGRO SPOT BASE GU10

WINLED
Más que Iluminación

## WDE-102

18 Nov 2026

NA

BASE GU10 | Max 40°C -10°C | 30,000h | Interior





**WAC-031**
*Se vende por separado*

**NO INCLUYE LÁMPARA**

CE RoHS

El complemento decorativo cuadrado para lámpara GU10. En color de contorno negro, diseñado para dar un terminado sencillo y elegante a tus espacios interiores. Con el WAC-031 puedes unir uno o varios entre sí para mayor iluminación o adaptarse a diferentes diseños.

## ESPECIFICACIONES

| | |
|---|---|
| | DECORATIVO |
| W | MÁX. 40W |
| | 90-260V~50/60Hz |
| | 102x102x42mm |
| Grs | PESO: 70gr. |
| | POLICARBONATO |
| | ATENUABLE: NO |
| | OPERACIÓN: -10°C A 40°C |
| | IP20 INTERIOR |

VIDA ÚTIL: 30,000




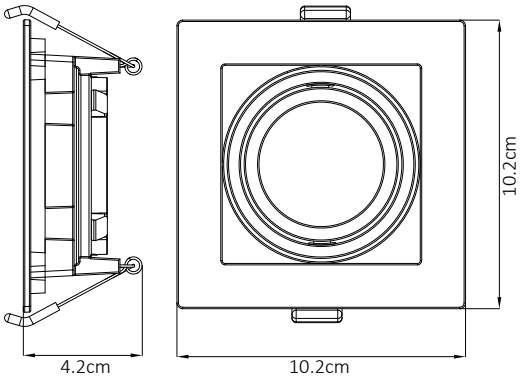


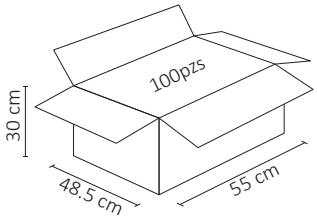


2 AÑOS GARANTÍA