CLIP DE CONEXIÓN METÁLICO PARA UNIR WDE-101 Y WDE-102

WAC-031

18 Nov 2026

NA

Max 40°C
-10°C

30,000h

Exterior



ESPECIFICACIONES

	ACCESORIO
	29x76x6mm
Grs	PESO: 15gr.
	METAL
	OPERACIÓN: -10°C A 40°C
	IP65 INTERIOR

VIDA ÚTIL: 30,000



CE RoHS

Ideal para unir dos o más WDE-101 o WDE-102 entre sí. Se pueden unir tanto en vertical, horizontal o en ambos sentidos. Solo alinea las dos luminarias, coloca la pieza de conexión en su lugar con tornillos y estará listo para colocar en el área donde mejor le funcione.

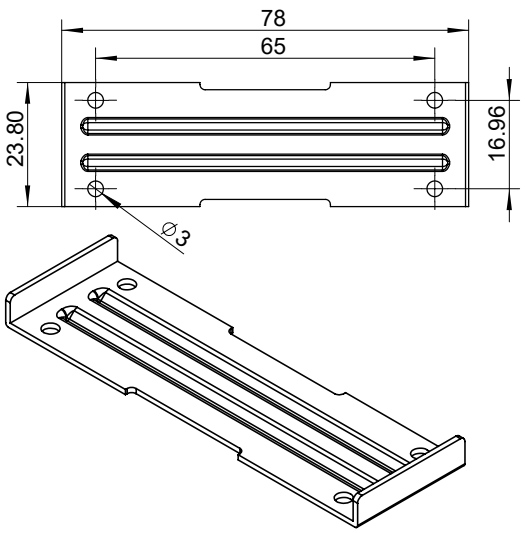

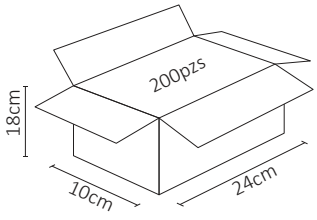

2 AÑOS GARANTÍA